MARINA MILITARE
STAZIONE ELICOTTERI M.M. FONTANAROSSA CATANIA - DISTACCAMENTO
SERVIZIO AMMINISTRATIVO

CONTO DI LIQUIDAZIONE

PER IL PAGAMENTO A FAVORE DI:

IKEA ITALIA RETAIL S.r.l.

PARTITA IVA 02992760963	Strda Provinciale 208, 3 – 20061 Carugate (MI)

PER PAGAMENTO FATTURA IN VIRTU' DELL'ORDINATIVO PROT N.197 IN DATA 02/09/2026
COME DA ELENCO ALLEGATI, SI DETERMINA L'ORDINE DI PAGAMENTO SUL CAPITOLO 1190/5 – E.F. 2026 – UEP 1116/2026/3956
P.D.C.: Trasporti, traslochi e facchinaggio.

Fornitura di nr. 189 contenitori con coperchio e ruote in plastica trasparente per locale Magazzino Vestiario Speciale AER della Stazione Elicotteri M.M. di Catania				**Numero fattura** RIMS/2026/0004102	**Del** 16.09.2026 / **Importo** € 3.744,18
				PERVENUTA IL 17.09.2026	
P.A. NR. 8 IN DATA 18/08/2026 DEL REPARTO LOGISTICO				TOTALE IMPONIBILE	€ 3.100,00
R.P.E. IN DATA 18/08/2026				SCONTO 1 % PER ESONERO DEPOSITO CAUZIONALE	€ 31,00
ATTO AUTORIZZATIVO NR.	659	IN DATA	18/08/2026	NUOVO IMPONIBILE	€ 3.069,00
ATTO DISPOSITIVO NR.	708	IN DATA	02/09/2026		
RICHIESTA DI OFFERTA NR 6527568 DEL 18/08/2026					
OFFERTA ECONOMICA DEL 18/08/2026				I.V.A. AL 22% SU € 3.069,00	€ 675,18
DOCUMENTO DI STIPULA PROT. N. 197 IN DATA 02/09/2026					
DDT NR. 16289640263 DEL 15/09/2026					
P.V. NR. 458 DEL 01/09/2026					
CONDIZIONI PARTICOLARI DI FORNITURA					
DICHIARAZIONE EX ART. 80 DEL D.LGS 50/2016 e.s.m.i.					
PATTO DI INTEGRITA'					
TRACCIABILITA' FLUSSI FINANZIARI					
DICHIARAZIONE EX ART. 53 DEL D.Lgs. 165/2001					
DICHIARAZIONE ANTIMAFIA – CLAUSOLA PATTIZIA					
RICHIESTA ESONERO VERSAMENTO CAUZIONE PREVIA RIDUZIONE DELL'1%					
DURC DITTA REGOLARE					
COPIA DOCUMENTO IDENTITA' TITOLARE/DELEGATO					
DICHIARAZIONE DI BUONA ESECUZIONE DELLA FORNITURA					
				TOTALE MANDATO LORDO	**€ 3.744,18**
CIG:	**BCD950DF7E**			**I.V.A. DA TRATTENERE SPLIT PAYMENT**	**€ 675,18**
NR. ES. IVA:	///			**ESENZIONE IVA AI SENSI DEGLI ARTT 8 e 8 BIS**	**NO**
IBAN:	**IT78P0200805364000005068781**				
DATA 25/09/2026				**TOTALE NETTO DA PAGARE**	**€ 3.069,00**

IL CONTABILE ALLE LIQUIDAZIONI
1° LGT Francesco BRISCHETTO

IL CAPO GESTIONE FINANZIARIA
T.V. (CM) Rosario STRANO

IL CAPO SERVIZIO AMMINISTRATIVO
C.C. (CM) Marco SILIPIGNI

PER GLI ASPETTI PATRIMONIALI
Presa a carico contabile: si ☑ no ☐

IL CAPO GESTIONE PATRIMONIALE
G.M. (CM) Vincenzo LEOCI

Firmato Digitalmente da/Signed by:
MARCO SILIPIGNI
In Data/On Date:
mercoledì 30 settembre 2026 14:58:39

STAZIONE ELICOTTERI M.M.
CATANIA

SERVIZIO AMMINISTRATIVO/LOGISTICO/G.D.
Reparto Logistico

Allegato C

Al: Comandante
Tramite il: Capo Servizio Amministrativo

PROPOSTA N. 8 IN DATA 18.08.2026 PER FORNITURA DIRETTA DITTA IKEA

Argomento **Richiesta di procedura in economia per la fornitura nr. 189 contenitori con coperchio e ruote in plastica trasparente Ditta IKEA SAMLA 130 LT 79x57x43 CM per locale Magazzino Vestiario Speciale AER della Stazione Elicotteri M.M. di Catania.**

Considerata l'urgenza di eseguire l'attività in argomento allo scopo di assicurare la continuità e la funzionalità dei servizi istituzionalmente previsti, la cui non esecuzione potrebbe comportare nocumento all'Amministrazione e pregiudizi all'efficienza del servizio medesimo;

Visti
- D.Lgs. 15 marzo 2010, n. 66 "C.O.M.";
- D.P.R. 15 marzo 2010, n. 90 "T.U.O.M.;
- D.P.R. 15 novembre 2012, n. 236 "R.U.G.A.D."
- D.P.R. 15 novembre 2011, n. 208;
- D.P.R. 13 marzo 2013, n. 49;
- D.Lgs. 36/2023 "Codice dei contratti";
- La riga unica in allegato.

- valutato che nel caso specifico si riscontrano validi e sufficienti motivi per giustificare il ricorso alla procedura in economia;
- considerato che non è proficuo il ricorso alle ordinarie procedure contrattuali per i tempi ad esse inevitabilmente connesse;
- tenuto conto che l'esigenza di che trattasi trova copertura sui fondi assegnati per il corrente E.F.;
- importo presunto **€ 3780,00** (mille/00) **IVA inclusa;**
- capitolo 1190/5(UEP 1116/2026/3956);
- La fornitura in oggetto deve essere eseguita, in via esclusiva, dalla Ditta IKEA ITALIA RETAIL S.r.l., in quanto produttrice e venditrice del materiale oggetto di fornitura
- l'esecuzione della fornitura oggetto dovrà essere effettuata entro: 30 giorni

Il materiale in parola sarà assunto a carico di inventario interno nr 21970T2G303 (materiale di dotazione).

SI RICHIEDE

l'autorizzazione al ricorso alla procedura in economia in argomento, facendo gravare la spesa presunta precedentemente indicata sul Capitolo e UEP sopra riportati.

Responsabile in fase di progettazione, programmazione ed Esecuzione
- G.M. (CM) LEOCI Vincenzo Tel civile: +39 0957358349 Email: vincenzo.leoci@marina.difesa.it

Responsabile esecuzione contrattuale (DEC) e incaricato verifica di conformità/regolare esecuzione:
- 1° LGT. ARECCHI Francesco Tel civile: +39 0957358351 Email: francesco.arecchi@marina.difesa.it

Catania, Data 18.08.2026

IL RICHIEDENTE

Il Responsabile del Procedimento per la fase di progettazione, programmazione ed esecuzione
G.M. (CM) LEOCI Vincenzo

MARINA MILITARE
STAZIONE ELICOTTERI M.M. FONTANAROSSA CATANIA - DISTACCAMENTO

Richiesta di Ricorso alla Procedura in Economia per Beni, Servizi e Lavori

ARGOMENTO: Fornitura di nr. 189 contenitori con coperchio e ruote in plastica trasparente per locale Magazzino Vestiario Speciale AER della Stazione Elicotteri M.M. di Catania.

VISTI
- Il RR. DD. del 18/11/1923, n. 2440 e del 23/05/1924, n. 827;
- Il D.P.R. 15/03/2010, n. 90 recante "T.U.O.M." - Testo Unico delle disposizioni regolamentari in materia di Ordinamento Militare e s.m.i.;
- Il D.Lgs 15/03/2010, n. 66 recante "Codice dell'Ordinamento Militare" e s.m.i.;
- Il D. Lgs 15/11/2011, n. 208 recante "Disciplina dei contratti pubblici relativi ai lavori, servizi e forniture nei settori della difesa e sicurezza, in attuazione della direttiva 2009/81/CE" e s.m.i. del D. Lgs- 76/2020;
- Il D.P.R. 15/11/2012, n. 236 recante "Regolamento recante disciplina delle Attività del Ministero della Difesa in materia di lavori, servizi e forniture, a norma dell'art. 196 del D.Lgs 12/04/2006 n. 163;
- Il D. Lgs. 31/03/2023, n. 36 recante "Codice dei contratti pubblici in attuazione dell'articolo 1 della legge 21 giugno 2022, n. 78, recante delega al Governo in materia di contratti pubblici" e s.m.i.;
- Il D.P.R. 13/03/2013, n. 49 recante "Regolamento per la disciplina delle attività del Ministero della Difesa in materia di lavori, servizi e forniture militari, a norma dell'art. 4 comma 1 del D.Lgs 15/11/2011 n° 208";
- La Pubblicazione SGD-G-012 "Istruzioni tecnico-applicative al regolamento per l'amministrazione e la contabilità degli organismi della Difesa" Ed. Gennaio 2007;
- La delibera dell'Autorità Nazionale Anticorruzione nr. 262 del 20/06/2023 recante "Adozione del provvedimento di cui all'articolo 24, comma 4, del decreto legislativo 31 marzo 2023, n. 36 d'intesa con il Ministero delle infrastrutture e dei trasporti e con l'Agenzia per l'Italia Digitale";
- La delibera dell'Autorità Nazionale Anticorruzione nr. 582 del 13/12/2023 recante "Adozione comunicato relativo all'avvio del processo di digitalizzazione";
- Il foglio di Mariugera nr. 0013621 in data 06.12.2023 – "Incentivi alle funzioni tecniche"
- Il foglio n. 2204 in data 26.02.2024 di Mariugera – Linee guida per le procedure acquisitive in ambito M.M.;
- Il foglio n. 12946 in data 27/11/2025 di Mariugera – Disposizioni amministrative per la riorganizzazione amministrativa di Maristaeli Catania quale struttura Operativa Periferica, ai sensi della circolare MEF/RGS n. 28/2018;
- L'Atto Dispositivo n. 1 del 02.01.2026 del Comandante di Maristaeli Catania e l'Atto Dispositivo n. 2 del 02.01.2026 del Capo Servizio Amministrativo e ss.mm.ii.;

VISTA - La proposta di acquisto del Servizio Amministrativo/Logistico/G.D., P.A. nr. 8 in data 18/08/2026;

TENUTO CONTO

☒ Che l'importo presunto di € 3.780,00 IVA Inclusa trova imputabilità sul Cap. 1190/5 dell'E.F. 2026;
☐ Che l'importo di cui sopra è comprensivo della quota riguardante gli incentivi alle funzioni tecniche, pari a €_____, per una percentuale del __;
☒ Rientra nei volumi programmatici di cui alla UEP 1116/2026/3956;
☐ In mancanza di in mancanza della copertura finanziaria, si procederà, per ragioni d'urgenza, ad effettuare apposita indagine di mercato con "riserva di aggiudicazione", salva successiva copertura finanziaria della predetta spesa sul pertinente capitolo di bilancio;
☐ La specialità della prestazione e l'entità della spesa fanno ritenere inadeguato e, comunque, non proficuo il ricorso alle ordinarie procedure contrattuali per i tempi alle stesse inevitabilmente connessi;
☐ I beni da acquisire/lavori da eseguire sono soggetti a privativa industriale/regime di esclusività ad opera della Ditta _____, di _____ (__), in quanto brevettataria/costruttrice/concessionaria dei beni di cui trattasi;
☒ Che la fornitura in oggetto deve essere eseguita, in via esclusiva, dalla Ditta IKEA ITALIA RETAIL S.r.l., in quanto produttrice e venditrice del materiale in oggetto di fornitura;
☐ Che la CONSIP S.p.a. in data _____ ha stipulato una convenzione generale, ai sensi dell'art. 26 della legge 488/99 per l'acquisto di bene/servizi analoghi a quelli oggetto della presente richiesta;

SI RICHIEDE

L'autorizzazione a procedere a quanto riportato in argomento, mediante ricorso ad affidamento diretto, secondo le modalità dettate dall'art. 50 comma 1 lettera b) del D.Lgs n. 36/2023 e s.m.i.-

Catania, 18/08/2026

IL CAP SERVIZIO AMMINISTRATIVO
C.C. (CAO) Marco SILIPIGNI

VISTO
IL COMANDANTE
C.V. Andrea BORGH

MARINA MILITARE
STAZIONE ELICOTTERI M.M. FONTANAROSSA CATANIA - DISTACCAMENTO

ATTO AUTORIZZATIVO N° 659 IN DATA 18/08/2026

ARGOMENTO: Fornitura di nr. 189 contenitori con coperchio e ruote in plastica trasparente per locale Magazzino Vestiario Speciale AER della Stazione Elicotteri M.M. di Catania.

IL COMANDANTE

VISTI:
- Il RR. DD. del 18/11/1923, n. 2440 e del 23/05/1924, n. 827;
- Il D.P.R. 15/03/2010, n. 90 recante "T.U.O.M." - Testo Unico delle disposizioni regolamentari in materia di Ordinamento Militare e s.m.i.;
- Il D.Lgs 15/03/2010, n. 66 recante "Codice dell'Ordinamento Militare" e s.m.i.;
- Il D. Lgs 15/11/2011, n. 208 recante "Disciplina dei contratti pubblici relativi ai lavori, servizi e forniture nei settori della difesa e sicurezza, in attuazione della direttiva 2009/81/CE"
- Il D.P.R. 15/11/2012, n. 236 recante "Regolamento recante disciplina delle Attività del Ministero della Difesa in materia di lavori, servizi e forniture, a norma dell'art. 196 del D.Lgs 12/04/2006 n. 163;
- Il D. Lgs. 31/03/2023, n. 36 "Codice dei contratti pubblici in attuazione dell'articolo 1 della legge 21 giugno 2022, n. 78, recante delega al Governo in materia di contratti pubblici" e s.m.i.;
- Il D.P.R. 13/03/2013, n. 49 recante "Regolamento per la disciplina delle attività del Ministero della Difesa in materia di lavori, servizi e forniture militari, a norma dell'art. 4 comma 1 del D.Lgs 15/11/2011 n° 208";
- La pubblicazione SGD-G-012 "Istruzioni tecnico-applicative al regolamento per l'amministrazione e la contabilità degli organismi della Difesa" Ed. Gennaio 2007;
- La pubblicazione CINCNAV AMM 001 NC, Edizione 2021;
- Il foglio n. 2204 in data 26.02.2024 di Mariugera – Linee guida procedure acquisitive in ambito M.M.;
- Il foglio n. 12946 in data 27/11/2025 di Mariugera – Disposizioni amministrative per la riorganizzazione amministrativa di Maristaeli Catania quale Struttura Operativa Periferica, ai sensi della circolare MEF/RGS n. 28/2018;
- L'Atto Dispositivo n. 1 del 02.01.2026 del Comandante di Maristaeli Catania e l'Atto Dispositivo n. 2 del 02.01.2026 del Capo Servizio Amministrativo;

ATTESO: Che l'art. 50 e relativo allegato II.1 articolo 1 del D.Lgs. n. 36/2023 stabilisce che prima dell'avvio delle procedure di affidamento dei contratti pubblici le Stazioni Appaltanti determinano di contrarre individuando gli elementi essenziali del contratto e i criteri di selezione;

VISTA: La proposta d'acquisto del Servizio Amministrativo/Logistico/G.D., P.A. nr. 8 in data 18/08/2026;
La richiesta di procedura in economia del Capo Servizio Amministrativo;

CONSTATATO: Che la spesa sopra individuata rientra nelle previsioni di cui all'articolo 129 del D.P.R. n. 236/2012 e che l'importo di cui all'oggetto è contenuto nei limiti di cui all'articolo 130 del D.P.R. n. 236/2012;

CONSIDERATO: Che, nel caso di specie, il ricorso alla procedura in economia consente di risparmiare costi e tempi rispetto alle normali procedure contrattuali;
che la fornitura in oggetto deve essere eseguita, in via esclusiva, dalla Ditta IKEA ITALIA RETAIL S.r.l., in quanto produttrice e venditrice del materiale in oggetto di fornitura;

TENUTO CONTO Che l'importo di € 3.780,00 IVA inclusa trova copertura sul Cap. 1190/5 e rientra nei volumi programmatici di cui alla UEP 1116/2026/3956;

A U T O R I Z Z A

Il Capo Servizio Amministrativo ad effettuare gli atti di gestione di propria competenza per l'acquisizione di quanto in oggetto con ricorso (ad affidamento diretto secondo le modalità dettare dall'art. 50 comma 1 lettere a) e b) del D.Lgs n. 36/2023) entro il limite di spesa di € 3.780,00 (Tremilasettecentottanta/00), I.V.A. inclusa per la successiva stipula di un atto negoziale che assicuri in tempi rapidi quanto richiesto.
Il Responsabile Unico del Progetto, nonché della fase di affidamento ai sensi dell'art. 15 del D. Lgs. 36/2023 è il C.C. Marco SILIPIGNI.
Il Responsabile del procedimento in fase di programmazione, progettazione ed esecuzione ai sensi dell'art. 15 comma 4 del D. Lgs. 36/2023 è il G.M. (CM) Vincenzo LEOCI.

IL COMANDANTE
C.V. Andrea BORGH

VISTO
IL CAPO SERVIZIO AMMINISTRATIVO
C.C. (CM) Marco SILIPIGNI

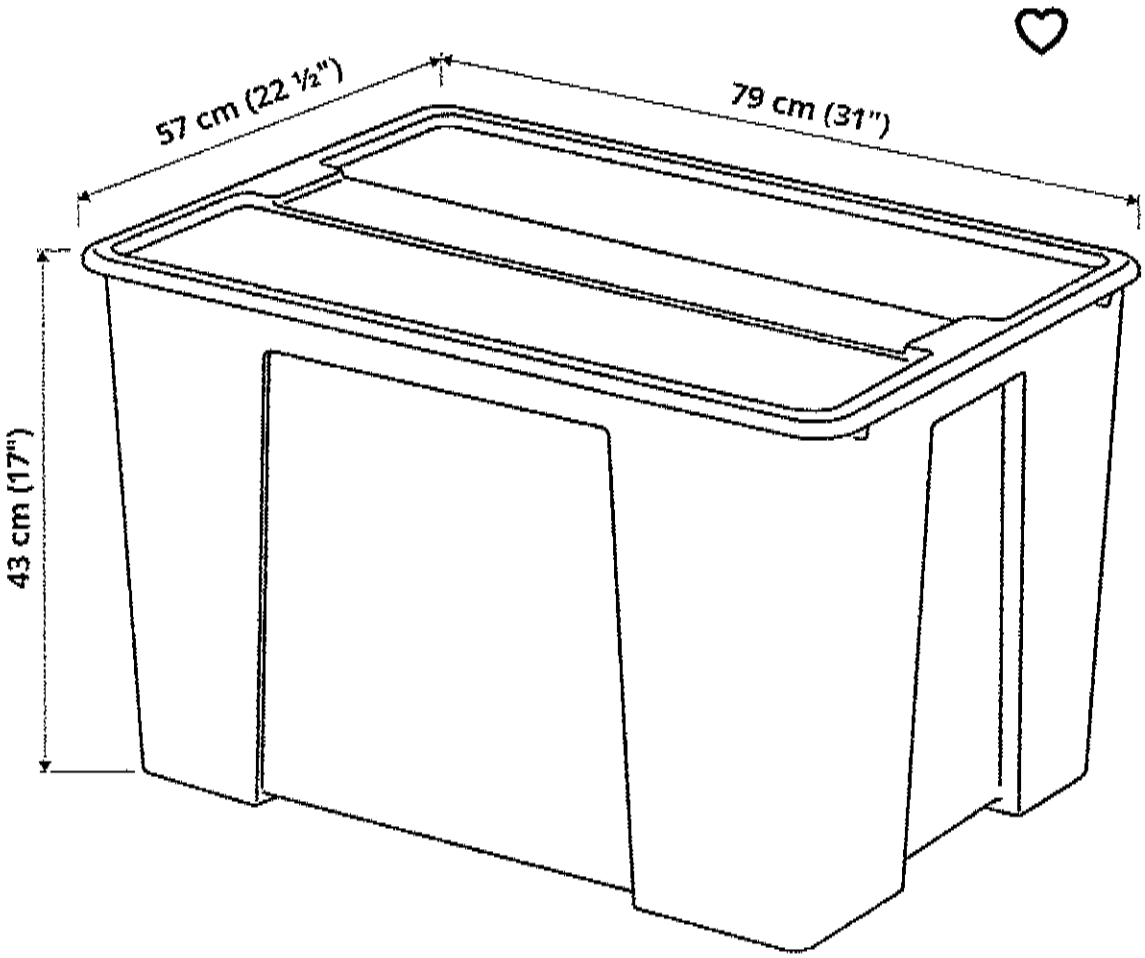

SAMLA

Contenitore con coperchio, trasparente, 79x57x43 cm/130 l

€20

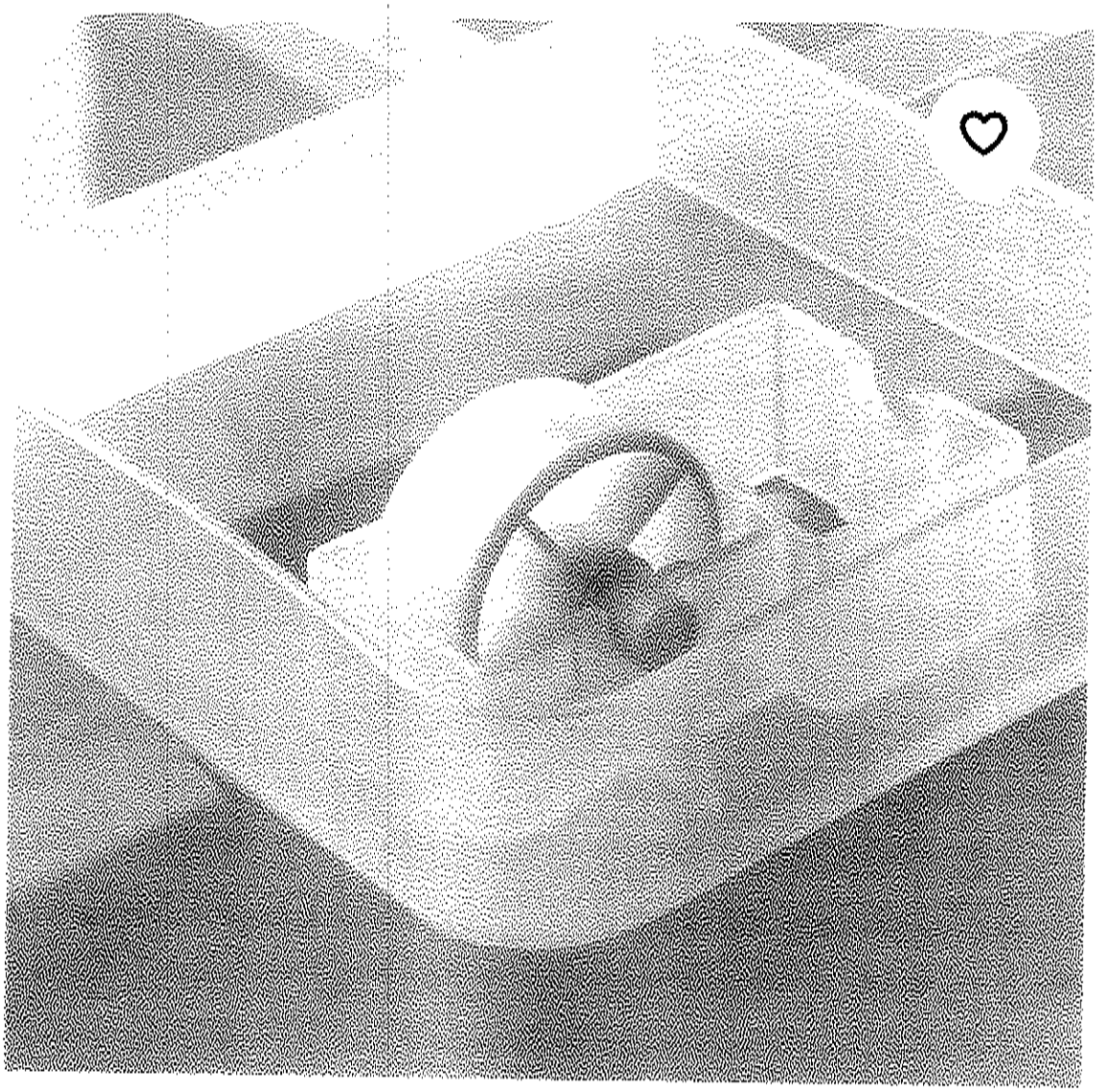

SAMLA

Contenitore con coperchio, trasparente, 79x57x43 cm/130 l

€20

SAMLA

Contenitore con coperchio, trasparente, 79x57x43 cm/130 l

€20

SAMLA

Contenitore con coperchio, trasparente, 79x57x43 cm/130 l

€20

SAMLA

Contenitore con coperchio, trasparente, 79x57x43 cm/130 l

€20

Cosa stai cercando?

... › Cesti e Scatole ›
Contenitori in plastica e Scatole in Cartone

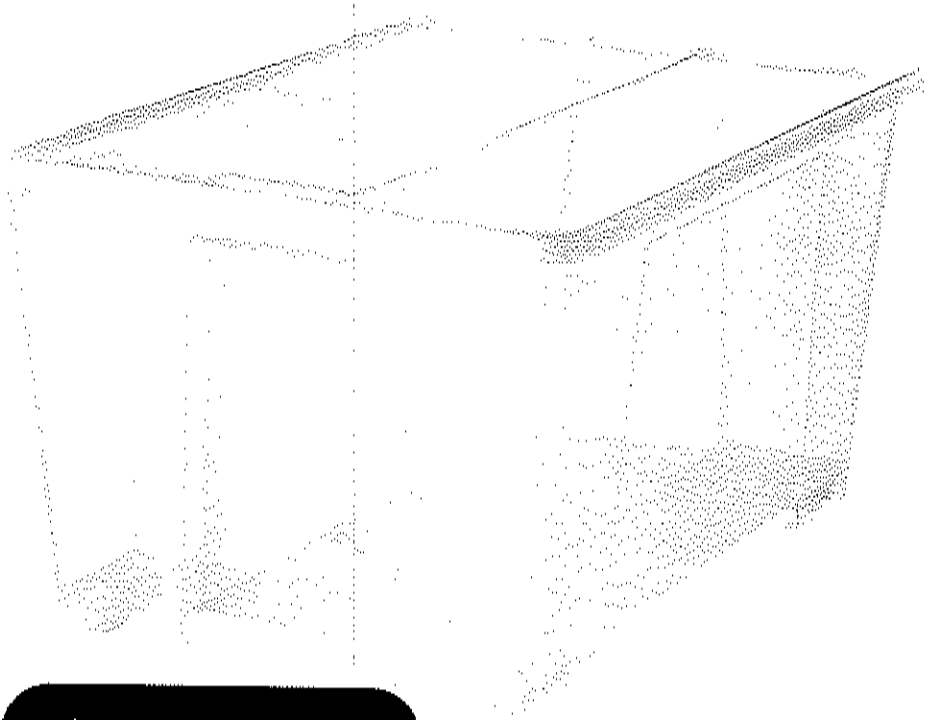

Visualizza in 3D

SAMLA
Contenitore con coperchio, trasparente, 79x57x43 cm/130 l

€20

Sicurezza e conformità

AVVERTENZA! Con il coperchio, il contenitore diventa ermetico, quindi non lasciare che i bambini piccoli giochino nel contenitore.

Per evitare il rischio di ribaltamento, la tua soluzione deve essere di max 90 cm di altezza e gli oggetti più pesanti devono sempre essere collocati in basso.

Testato e approvato per l'uso nel bagno.

permette di vedere il contenuto, così trovi subito quello che cerchi.

Materiali e manutenzione

Materiale

Contenitore

Parte principale:
Polipropilene

Rotella:
Polietilene

Coperchio per contenitore I 55/130

Polipropilene

Cura

Contenitore/coperchio per contenitore I 55/130
Pulisci con un panno morbido inumidito con acqua e un detergente o un sapone poco concentrati, se necessario.

www.ikea.com

permette di vedere il contenuto, così trovi subito quello che cerchi.

294.408.19

Buono a sapersi

Solo per interni.

Il prodotto è riciclabile o utilizzabile per il recupero energetico, se questi servizi sono disponibili nella tua zona.

Prodotto non approvato per il contatto con gli alimenti.

IKEA of Sweden AB SE-343 81 Älmhult, IKEA.com

www.ikea.com

permette di vedere il contenuto, così trovi subito quello che cerchi.

Dettagli prodotto

Ideale per organizzare articoli stagionali, attrezzature sportive, attrezzi da giardinaggio e l'occorrente per il bucato e le pulizie.

Un contenitore facilmente spostabile che puoi posizionare a tuo piacimento con il lato lungo o quello corto rivolto verso l'esterno; puoi anche cambiare o regolare la direzione delle 4 rotelle.

La chiusura a scatto integrata tiene fermo il coperchio che protegge il contenuto dallo sporco e dalla polvere.

Grazie alla plastica trasparente con cui è realizzato il contenitore, puoi trovare facilmente e velocemente quello che cerchi.

Numero articolo

294.408.19

Impilabile

Questo grande contenitore è perfetto per conservare oggetti pesanti e voluminosi. Inoltre, puoi spostarlo facilmente perché è dotato di rotelle. La plastica trasparente ti permette di vedere il contenuto, così trovi subito quello che cerchi.

Numero articolo

294.408.19

Individua il prodotto in negozio

STAZIONE ELICOTTERI M.M. CATANIA
SERVIZIO AMMINISTRATIVO

Ufficio Acquisti
Tel: 095-7358340

CONDIZIONI PARTICOLARI DI FORNITURA/SERVIZI/LAVORI RELATIVI ALLE INDAGINI DI MERCATO

La presente indagine di mercato ha carattere **puramente conoscitiva e non vincolante** per questa Amministrazione, la quale procederà all'aggiudicazione solo se otterrà la relativa copertura finanziaria, sul pertinente capitolo di spesa, e nei limiti della stessa.

Pertanto, l'ammontare della fornitura/servizio/lavoro e l'importo della stessa potrà subire variazioni in funzione della somma effettivamente finanziata.

L'Amministrazione Difesa si riserva, pertanto, la facoltà in qualsiasi momento, a suo insindacabile giudizio, di sospendere, modificare o annullare la presente indagine conoscitiva.

Si fa altresì presente che, ai sensi dell'art. 108 comma 10 del D. Lgs 36/2023, la Stazione Appaltante si riserva la facoltà di non procedere all'aggiudicazione della presente indagine di mercato se nessuna offerta risulti conveniente o idonea in relazione all'oggetto del contratto.

1. Modalità di presentazione delle offerte e validità delle stesse

a) L'offerta economica dovrà essere formulata in **valore economico (IVA Esclusa) e non in percentuale**;
b) La ditta si obbliga a fornire l'analisi dei costi (qualora esplicitamente richiesta dalla Stazione Appaltante con documento da produrre su MEPA o successivamente all'apertura dell'offerta economica);
c) L'offerta economica, **a pena di invalidità,** non potrà essere **parziale, ambigua, non congrua** o **non logica**;
d) L'Operatore Economico acconsente che tutta la comunicazione inerente la presente indagine di mercato possa essere recapitata anche, o esclusivamente, mediante la Piattaforma del Mercato Elettronico per la Pubblica Amministrazione;
e) In caso di **servizi** o **lavori**, nell'offerta formulata, la ditta dovrà indicare **obbligatoriamente e a pena di esclusione i costi della manodopera e degli oneri aziendali** concernenti l'adempimento delle disposizioni in materia di salute e sicurezza sui luoghi di lavoro, ai sensi dell'art. 108, comma 9, del D. Lgs. 36/2023;
f) Qualora l'indagine riguardi la fornitura di un'apparecchiatura/bene non consumabile con l'uso, la ditta si obbliga, su richiesta dell'Amministrazione, al ritiro/smaltimento dello stesso a fine ciclo, senza oneri per l'Amministrazione, così come disposto con foglio nr. 9808 in data 05.11.2014 di MARIUGCRA. La ditta, pertanto, assicura che con la presentazione dell'offerta considera già i costi di smaltimento a fine ciclo;
g) La ditta, **a pena di invalidità dell'offerta**, non potrà presentare **specifiche tecniche difformi** da quelle richieste **ovvero un'offerta condizionata**. Eventuali variazioni, modifiche o sostituzioni di quanto riportato nelle specifiche tecniche e/o nella riga unica allegata all'indagine di mercato dalla Stazione appaltante daranno luogo ad **esclusione dall'indagine di mercato o revoca della eventuale stipula**;
h) La fornitura/servizio/lavoro avverrà nell'osservanza del Regolamento recante disciplina delle attività del Ministero della Difesa in materia di lavori, servizi e forniture D.P.R. 15 novembre 2012, n. 236, per quanto applicabile e non in contrasto con le condizioni sotto riportate, degli articoli 1326, IV comma, e 1335 del Codice Civile, del D.P.R. 384 del 20/08/2001 e del D. Lgs. n. 36/2023;
i) **In caso di fornitura, il materiale, al momento della consegna, dovrà avere uno SHELF LIFE non inferiore al 70% (salvo diversa percentuale indicate nella specifica tecnica in sede di gara);**
j) In caso di fornitura, il materiale, al momento della consegna, deve essere corredato dal previsto **certificato di conformità** alla normativa vigente e da eventuali altri documenti richiesti nella Specifica Tecnica;
k) La durata dell'appalto, indicata nella Richiesta di avvio dell'iter amministrativo, è riportata oltre che nelle specifiche tecniche, anche nell'apposito campo della piattaforma MEPA o lettera di invito/commessa;
l) Sono ammessi a partecipare alla gara i soggetti iscritti al Mercato elettronico di Consip, singoli, consorziati, temporaneamente raggruppati o aggregati, di cui all'art. 65 del d.lgs. n. 36/2023.

m) I requisiti di partecipazione di cui gli operatori economici concorrenti devono – a pena di esclusione – essere in possesso sono quelli di ordine generale, ovvero insussistenza dei motivi di esclusione di cui agli artt. dal 94 al 98 del d.lgs. n. 36/2023, nonché quello di iscrizione nel registro delle imprese della CCIAA;

n) Il concorrente può dichiarare, nella documentazione di gara, le parti di fornitura/servizio che intende eventualmente subappaltare ai sensi e secondo le modalità dettate dall'art. 119 del d.lgs 36/2023. Sono comunque vietati l'integrale cessione del contratto di appalto e l'affidamento a terzi della integrale esecuzione delle prestazioni o lavorazioni che ne sono oggetto, così come l'esecuzione prevalente delle lavorazioni ad alta intensità di manodopera. Il subappaltatore deve garantire gli stessi standard qualitativi e prestazionali previsti nel contratto di appalto e riconoscere ai lavoratori un trattamento economico e normativo non inferiore a quello che avrebbe garantito il contraente principale, inclusa l'applicazione degli stessi contratti collettivi nazionali di lavoro, qualora le attività oggetto di subappalto coincidano con quelle caratterizzanti l'oggetto dell'appalto ovvero riguardino le lavorazioni relative alle categorie prevalenti e siano incluse nell'oggetto sociale del contraente principale. Il contraente principale e il subappaltatore sono responsabili in solido nei confronti della stazione appaltante in relazione alle prestazioni oggetto del contratto di subappalto.

o) Il ricorso all'istituto dell'Avvalimento è permesso nei limiti e nelle modalità di cui all'art. 104 del D. Lgs 36/2023.

p) **Giusta art. 70 comma 4 lett. f) del D.lgs 36/2023 non sono ammissibili offerte in cui il prezzo offerto supera l'importo posto a base di gara, stabilito e documentato prima dell'avvio della procedura d'appalto.**

2. Documentazione da allegare all'indagine di mercato

La ditta concorrente deve presentare i seguenti documenti, **firmati e compilati in ogni parte**, come da fac-simili allegati alla presente indagine di mercato:

- dichiarazione sostitutiva di certificazione, attestante il possesso dei requisiti generali ex-artt. 94, 95, 96, 97 e 98 del D. Lgs. 36/2023 debitamente compilata e sottoscritta dal legale rappresentante e **corredata da copia di valido documento d'identità del sottoscrittore** *(Allegato A);*
- patto d'integrità *(Allegato B);*
- dichiarazione relativa alla tracciabilità dei flussi finanziari *(Allegato C);*
- dichiarazione di impegno a non assumere ex dipendenti che hanno esercitato poteri autoritativi o negoziali per conto dell'Amministrazione nei loro confronti per il triennio successivo alla cessazione del rapporto, resa ai sensi dell'art. 53 del D.Lgs. 165/ 2001 *(Allegato D);*
- autocertificazione antimafia *(Allegato E);*
- clausola Pattizia interessi moratori *(Allegato F);*

L'Operatore Economico deve autorizzare questa Stazione Appaltante al controllo documentale all'interno del Fascicolo Virtuale dell'Operatore Economico 2.0 (FVOE 2), nel caso in cui la base d'asta sia pari o superiore a 40 K€.

EVENTUALE, compilazione modello riportante i costi della manodopera e della sicurezza aziendale per le indagini di mercato afferenti servizi/lavori;

EVENTUALE attestazione di avvenuto sopralluogo rilasciato dalla Stazione Appaltante, nei casi in è previsto l'effettuazione di sopralluogo obbligatorio a pena di esclusione;

EVENTUALE ogni altra documentazione richiesta da questa Stazione Appaltante ed allegata alla presente indagine di mercato;

3. Modalità di aggiudicazione

a) La scelta del contraente avverrà secondo il principio del prezzo più basso offerto.

b) La commissione nominata dal Comando, procederà alla scadenza del termine per la presentazione delle offerte, ad esaminare preliminarmente la documentazione amministrativa/tecnica e successivamente, all'esito di tali verifiche, l'offerta economica. La graduatoria delle offerte ritenute valide verrà stilata dalla Commissione, acquisendo il prospetto elettronico fornito in modalità automatica dal sistema telematico se trattasi di gara avviata a mezzo piattaforme elettroniche.

c) **Ai sensi dell'art. 54, comma 1 del d.lgs. n. 36/2023 e successive modifiche e/o integrazioni, si farà ricorso all'esclusione automatica delle offerte che presenteranno un ribasso pari o superiore alla soglia di anomalia.**

d) Non si procederà all'esclusione automatica qualora il numero di offerte ammesse sia inferiore a cinque. Si evidenzia che, ai sensi dell'art. 54 comma 1 del d.lgs. 36/2023, perché sia possibile attuare l'esclusione automatica delle offerte anomale è necessario che ricorrano i seguenti presupposti:

   I. deve trattarsi di appalti privi di interesse transfrontaliero certo;
   II. si deve trattare di un appalto aggiudicato con il criterio del minor prezzo;
   III. deve trattarsi di un appalto di servizi o lavori (no forniture);
   IV. ci devono essere almeno 5 offerte ammesse;
   V. deve trattarsi di una procedura negoziata sotto soglia (no affidamenti diretti).

e) Saranno escluse automaticamente tutte le offerte che presentano un ribasso pari o superiore alla soglia di anomalia ai sensi dell'art. 54, comma 1 del d.lgs. n. 36/2023, calcolata utilizzando il "METODO A" così come indicato nell'allegato II.2 al d.lgs 36/2023. Nei conteggi per definire la soglia di anomalia delle offerte, si terrà conto dei ribassi percentuali con arrotondamento alla seconda cifra decimale. **Solo qualora le offerte pervenute e ammesse siano pari o superiori a cinque, si eseguirà il calcolo della soglia di anomalia dell'offerta con arrotondamento alla seconda cifra decimale.**
f) Dopo l'eventuale accertamento della congruità delle offerte, la stazione appaltante provvederà all'aggiudicazione ed alla verifica del possesso dei prescritti requisiti di partecipazione in capo all'operatore economico aggiudicatario
g) Ai sensi dell'art. 50 del D.lgs. 36/2023, l'Amministrazione aggiudicherà anche in presenza di una sola offerta valida, purché ritenute congrua, fino al limite massimo dei seguenti importi: **Lavori 150.000,00 € - Servizi e Forniture 140.000,00 €.**
h) La Stazione Appaltante si riserva la facoltà di modificare in aumento o in diminuzione (aggiudicazione parziale) all'atto della stipula i quantitativi oggetto di fornitura sulla base delle risorse finanziarie disponibili
i) Qualora l'operatore economico aggiudicatario non dovesse procedere alla stipula del contratto o all'avvio dell'appalto nei termini stabiliti, si procederà alla revoca dell'aggiudicazione, all'incameramento della garanzia provvisoria se richiesta e a nuova aggiudicazione all'operatore economico immediatamente successivo in graduatoria.

4. Garanzia definitiva per i contratti sotto-soglia

La Ditta aggiudicataria dovrà presentare cauzione a garanzia della regolarità della fornitura/prestazione/lavoro di importo pari al 5% dell'imponibile (art. 53, comma4 D.Lgs. n. 36/2023).
Tale cauzione dovrà essere costituita, a scelta della Ditta aggiudicataria, in uno dei modi previsti dall'art. 106 del D.Lgs. n. 36/2023.
In alternativa alle cauzioni sopra descritte, a seguito di specifica domanda da presentare contestualmente ed a corredo dell'offerta e ad insindacabile giudizio dell'Amministrazione, codesta Ditta potrà essere esonerata dal prestare cauzione, previo miglioramento dell'1% dell'importo della fornitura, ai sensi dell'art. 54 del Regolamento di Contabilità Generale dello Stato ed ex art. 20 comma 11 del D.M. 05.08.1995, n. 583 ai sensi del quale «l'esonero dal prestare garanzia a mezzo depositi cauzionali definitivi è sempre subordinato ad un miglioramento del prezzo di aggiudicazione».

5. In caso di aggiudicazione

a) Le spese per imposta di bollo sono a carico esclusivo dell'operatore contraente, il quale dovrà corrispondere l'importo in conformità alla tabella di cui all'allegato I.4 del d.lgs. 36/2023. L'importo esatto verrà quantificato e comunicato solo dopo l'aggiudicazione dell'appalto.
b) La Ditta è tenuta a versare l'imposta di bollo, qualora dovuta giusta scaglioni previsti dalla Tabella A annessa all'Allegato I.4 del D. LGs 36/2023, al momento della stipula dell'Atto Negoziale. L'imposta di bollo è versata, con modalità telematiche, utilizzando il Modello "F24 Versamenti con elementi identificativi" (F24 ELIDE) avendo cura di riportare, oltre al codice fiscale della Ditta, il Codice Fiscale di Maristaeli Catania (**80014180873**), l'indicazione del CIG di gara ed il Codice Tributo di cui alla Risoluzione 37/2023 dell'Agenzia delle Entrate. Copia dell'avvenuto assolvimento dell'imposta di bollo dovrà essere inviata a questa Stazione Appaltante qualora non consultabile tramite Cassetto Fiscale accessibile dall'Area Riservata del sito internet dell'Agenzia delle Entrate.
c) Come stabilito dall'art. 55, comma 2 del d.lgs. n. 36/2023 non si applica il termine dilatorio di stand-still di 35 giorni per la stipula del contratto
d) I beni/servizi oggetto della presente commessa devono essere conformi ai criteri ambientali minimi in vigore ove esistenti.
e) In caso di ritardo nell'esecuzione della fornitura/prestazione/lavoro questa Amministrazione applicherà le penalità previste dall'art. 125 del D.P.R. 15 novembre 2012, n. 236. Eventuali circostanze dalle quali possa derivare il ritardo o l'impossibilità nell'eseguire la prestazione, dovranno essere immediatamente comunicate, tramite pec, all'Amministrazione, la quale valuterà le motivazioni addotte e gli effetti sulla ritardata consegna. Il calcolo dei giorni per la consegna e l'eventuale successiva penalità sono da considerarsi sempre SOLARI. Se il termine per la consegna ricade in giorno festivo, lo stesso è da intendersi ultimato al primo giorno utile lavorativo.
f) L'Amministrazione si riserva la facoltà di provvedere all'esecuzione delle forniture o dei servizi/lavori in parola, a rischio e spese di codesta Ditta in caso di inadempienze, revocando l'ordinativo mediante semplice denuncia (125 del D.P.R. 15 novembre 2012, n. 236);
g) La Ditta aggiudicataria si obbliga a risarcire l'Amministrazione sia per i danni derivanti da inadempimento alle obbligazioni contrattuali, sia per i danni che possono derivare da vizi occulti della prestazione richiesta, non rilevati in sede di verifica di conformità e non imputabile a colpa del Committente;
h) La garanzia per il materiale oggetto della presente fornitura avrà la durata di 12 (dodici) mesi, salvo diversa richiesta dell'Amministrazione che la ditta accetta con la sottoscrizione delle presenti condizioni, decorrenti dalla data di presa

a carico dei materiali. In tale periodo la Ditta si impegna a riparare o sostituire a cura e spese proprie quelle parti che per difetto di lavorazione o del materiale impiegato, non rilevati all'atto del collaudo, si rendessero inidonee nonostante il corretto impiego, il funzionamento normale e la costante sorveglianza;

i) Se trattasi di fornitura, la Ditta aggiudicataria potrà consegnare il materiale, franco di qualsiasi spesa di imballo, trasporto ed altro, dal lunedì al giovedì, dalle 09:00 alle 14:00 – venerdì dalle ore 09.00 alle ore 11.00, previ accordi telefonici con i punti di contatto riportati in sede di indagine di mercato;

j) Se trattasi di servizi, l'esecuzione dello stesso dovrà avvenire presso il luogo ed entro i termini indicati nel corpo dell'indagine di mercato.

6. Accertamento di conformità della prestazione/fornitura – emissione di fattura – modalità di pagamento

a) **La ditta dovrà emettere fattura elettronica solo dopo l'esecuzione della prestazione e il controllo dell'esatta rispondenza tra quanto ordinato con la presente e la prestazione eseguita e, quindi, dopo la dichiarazione di buona esecuzione o verbale di collaudo dell'organo dell'Amministrazione a ciò preposto**. La Stazione Appaltante provvederà a comunicare all'operatore economico l'esito delle operazioni di verifica di conformità al fine dell'emissione della relativa fattura e a rigettare quelle emesse in assenza di tale comunicazione.

b) la Ditta aggiudicataria, ai sensi del D.M. 55 del 03.04.2013 del M.E.F., dovrà emettere fattura elettronica indicando il Codice Univoco Ufficio **DE1XEA** e il codice CIG ed instradarla, tramite il "sistema di interscambio" (SDI), all'indirizzo di posta elettronica certificata maristaeli.catania@postacert.difesa.it, utilizzando i servizi forniti sul sito www.fatturapa.gov.it.

c) Solo in caso di fornitura in regime di esenzione I.V.A. ai sensi degli articoli 8 ed 8 bis, 9.6 e 72 del D.P.R. 633/72 è a carico della Ditta aggiudicataria l'onere dell'assolvimento degli obblighi doganali e del pagamento della marca da bollo da € 2,00, da far risultare sulla fattura elettronica tramite l'apposizione nel campo <NumeroBollo>, nell'area dedicata ai "dati generali del documento", della stringa "DM-17-GIU-2014";

d) In caso di fornitura soggetta ad applicazione dell'I.V.A., in ottemperanza all'art. 1 comma 629, lettera b), della legge 23 dicembre 2014, n. 190 (legge di stabilità), "**applicazione dello Split Payment della P.A.**", e ai sensi e per gli effetti dell'introdotto art 17 ter del D.P.R. 26 ottobre 1972, n. 633, l'onere del versamento dell'I.V.A, entro i termini di legge, competerà a questa Stazione Appaltante.

e) In ottemperanza a quanto disciplinato dall'art. 4 del decreto legislativo 9 novembre 2012, n. 192 (attuativo della direttiva 201117/UE del 16/02/2011 sui tempi di pagamento), il pagamento sarà effettuato esclusivamente a mezzo bonifico bancario, entro il termine ultimo di 30 giorni (o 60 giorni se riportato in sede di indagine di mercato per via dell'eventuale natura complessa del contratto da porre in essere) dalla data di ricezione della fattura.

f) Ai sensi del comma 8 dell'articolo 3 della legge n. 136 del 13-08-10, la Ditta assumerà gli obblighi di tracciabilità dei flussi finanziari, mediante invio della dichiarazione allegata alla presente indagine di mercato

g) Ai sensi del comma 7 dell'articolo 3 della legge n.136 del 13/08/2010, il pagamento avverrà con accreditamento sul "conto corrente dedicato" indicato nella sopracitata dichiarazione di tracciabilità dei flussi finanziari e subordinatamente:
   I. alla verifica, mediante il "servizio verifica inadempimenti" di Equitalia, di non inadempienza all'obbligo di versamento derivante dalla notifica di uno o più cartelle esattoriale, qualora la fattura sia di importo superiore a € 5.000,00;
   II. subordinatamente all'acquisizione del D.U.R.C. e alla regolarità dello stesso.

h) Giusta quanto previsto dall'art. 4 – comma 4 del D.lgs n. 231/2002 (come modificato dal D.lgs. n. 192/2012), il termine dal quale decorrono gli interessi per mancato pagamento è fissato in 60 giorni dall'accettazione del bene o del servizio ovvero, se successivo, dal ricevimento della fattura.

7. Clausola di revisione dei prezzi

È ammessa la revisione del prezzo d'appalto in ottemperanza al disposto dell'art. 60 D.lgs. n. 36/2023.
La revisione si attiva al verificarsi di particolari condizioni di natura oggettiva, non prevedibili al momento della formulazione dell'offerta, che determinano una variazione del costo dell'opera, della fornitura o del servizio, in aumento o in diminuzione, superiore al 5 per cento dell'importo complessivo e operano nella misura dell'80 per cento della variazione stessa, in relazione alle prestazioni da eseguire in maniera prevalente.
La richiesta di revisione del prezzo dovrà essere formulata dall'operatore economico aggiudicatario dell'appalto e sarà oggetto di riscontro entro il termine di giorni 30 decorrenti dalla richiesta medesima, con apposito provvedimento che, a seguito della predetta istruttoria, potrà disporre il motivato rigetto dell'istanza o il suo accoglimento, con la conseguente determinazione dell'incremento di prezzo da corrispondere.
Ai fini della determinazione della variazione dei costi e dei prezzi, si utilizzano:
   I. con riguardo ai contratti di lavori, gli indici sintetici di costo di costruzione;
   II. con riguardo ai contratti di servizi e forniture, gli indici dei prezzi al consumo, dei prezzi alla produzione dell'industria e dei servizi e gli indici delle retribuzioni contrattuali orarie.

8. Risoluzione del Contratto

La stazione appaltante può risolvere il contratto, oltre che nei casi contemplati dall'art. 122 del d.lgs. n. 36/2023, anche nelle ipotesi di seguito elencate:

I. frode nella esecuzione dell'appalto;
II. mancato inizio dell'esecuzione dell'appalto nei termini stabiliti dal presente Foglio patti e condizioni;
III. manifesta incapacità nell'esecuzione del servizio appaltato;
IV. inadempienza accertata alle norme di legge sulla prevenzione degli infortuni e la sicurezza sul lavoro;
V. interruzione totale del servizio verificatasi, senza giustificati motivi, per ... giorni anche non consecutivi nel corso dell'anno di durata del contratto;
VI. reiterate e gravi violazioni delle norme di legge e/o delle clausole contrattuali, tali da compromettere la regolarità e la continuità dell'appalto;
VII. cessione del contratto, al di fuori delle ipotesi previste;
VIII. utilizzo del personale non adeguato alla peculiarità dell'appalto;
IX. concordato preventivo, fallimento, stato di moratoria e conseguenti atti di sequestro o di pignoramento a carico dell'aggiudicatario;
X. inottemperanza agli obblighi di tracciabilità dei flussi finanziari di cui alla legge 13 agosto 2010, n. 136;
XI. ogni altro inadempimento che renda impossibile la prosecuzione dell'appalto, ai sensi dell'art. 1453 del codice civile.

Ove si verifichino deficienze e inadempienze tali da incidere sulla regolarità e continuità del servizio, l'amministrazione potrà provvedere d'ufficio ad assicurare direttamente, a spese dell'aggiudicatario, il regolare funzionamento del servizio. Qualora si addivenga alla risoluzione del contratto, per le motivazioni sopra riportate, l'aggiudicatario, oltre alla immediata perdita della cauzione, sarà tenuto al risarcimento di tutti i danni, diretti ed indiretti, ed alla corresponsione delle maggiori spese che l'amministrazione dovrà sostenere per il rimanente periodo contrattuale.
Nelle procedure di affidamento di cui all'articolo 50, comma 1, lettera b) del codice dei contratti, di importo inferiore a 40.000 euro, gli operatori economici sono ammessi ad attestare con dichiarazione sostitutiva di atto di notorietà il possesso dei requisiti di partecipazione e di qualificazione richiesti. La stazione appaltante si riserva di verificare le dichiarazioni, anche previo sorteggio di un campione individuato con modalità predeterminate ogni anno. Quando in conseguenza della verifica non sia confermato il possesso dei requisiti generali o speciali dichiarati, la stazione appaltante procederà alla risoluzione del contratto, all'escussione della eventuale garanzia definitiva, alla comunicazione all'ANAC e alla sospensione dell'operatore economico dalla partecipazione alle procedure di affidamento indette dalla medesima stazione appaltante per un periodo da uno a 12 dodici mesi decorrenti dall'adozione del provvedimento.

9. Recesso

L'amministrazione si riserva la facoltà, in caso di sopravvenute esigenze d'interesse pubblico, di recedere in ogni momento dal contratto, con preavviso di almeno 20 (venti) giorni solari da notificarsi all'aggiudicatario tramite lettera raccomandata con avviso di ricevimento. In caso di recesso l'aggiudicatario ha diritto al pagamento da parte dell'amministrazione delle sole prestazioni eseguite, oltre al decimo delle prestazioni non eseguite, secondo quanto previsto dall'art. 123 del d.lgs. n. 36/2023 e del relativo allegato II.14.

10. Ulteriori prescrizioni

a) La Ditta, presentando la propria offerta, dichiara di accettare le condizioni esplicitate nel presente documento nonché nelle previsioni normative di cui al D.P.R. n. 236/2012 (RUGAD) ed al D.P.R. n. 49/2013
b) La ditta assumerà completa e diretta responsabilità dei diritti di privativa industriale e/o di esclusività che possono essere vantati da terzi per la prestazione oggetto della presente commessa, tenendo indenne l'Amministrazione Difesa da qualsiasi pretesa, azione od addebito;
c) la Ditta assume a proprio carico tutti gli oneri assicurativi e previdenziali, di osservare le norme vigenti in materia di sicurezza sul lavoro e di retribuzione dei lavoratori dipendenti. La Ditta dichiara inoltre di possedere i requisiti soggettivi previsti nonché di assoggettarsi alle condizioni e penalità previste uniformandosi alle norme legislative e regolamenti applicabili alla fornitura ed ai servizi da eseguire. La Ditta aggiudicataria dovrà impegnarsi ad ottemperare a tutti gli obblighi di legge e di contratto, relativi alla protezione del lavoro e alla tutela dei lavoratori; si obbliga, inoltre, a praticare verso i dipendenti lavoratori condizioni normative o retributive non inferiori a quelle risultanti dai contratti collettivi di lavoro di categoria.
d) La Ditta dichiara e garantisce che la fornitura/servizio/lavoro è tecnologicamente la più adeguata ai requisiti e che i singoli prezzi sono i più bassi da essa applicati a qualsiasi altro contraente in ambito nazionale ed internazionale per materiali e servizi di analoga qualità e a parità di termini e condizioni. In caso di violazione rilevata durante il periodo

di esecuzione dell'ordine, la Ditta si obbliga a ridurre i prezzi pattuiti entro i limiti predetti, restituendo quanto eventualmente percepito in più maggiorato degli interessi legali maturati dalla data di riscossione alla data di restituzione. Il relativo importo potrà essere dedotto dai pagamenti che l'Amministrazione Difesa debba ancora effettuare;

e) La Ditta ha l'obbligo di adottare tutte le misure necessarie e di impiegare tutti i mezzi atti ad evitare infortuni o danni di qualsiasi tipo a persone e cose dell'A.D. o di privati. L'Amministrazione è esonerata da qualsivoglia responsabilità per fatti e danni subiti da agenti ed operai della Ditta appaltatrice, nonché procurati a terzi nell'effettuazione del servizio. Si richiama, pertanto, l'attenzione sull'applicazione delle disposizioni in materia antinfortunistica di cui al D.Lgs. n. 81/2008 e successive integrazioni e modificazioni;

f) Ai sensi e per gli effetti del D.Lgs. 30 marzo 2001, nr. 165 – art. 53, comma 16 ter, della L. 6 novembre 2012, art. 1 comma 42 del Piano Nazionale Anticorruzione (P.N.A.), approvato dal Consiglio dell'Anac il 16 novembre 2022, e del Piano Integrato di Attività e Organizzazione 2023 - 2025, la Ditta a pena di decadenza non deve aver concluso contratti di lavoro subordinato o autonomo, o comunque non aver attribuito incarichi, nei tre anni precedenti alla stipula dell'atto discendente dalla presente indagine, ad ex dipendenti che negli ultimi tre anni di servizio hanno esercitato poteri autoritativi o negoziali per conto delle pubbliche amministrazioni. In caso di violazione del predetto divieto l'operatore economico non potrà contrarre con le pubbliche amministrazioni per i successivi tre anni con obbligo di restituzione dei compensi eventualmente percepiti e accertati ad essi riferiti;

g) La Stazione Appaltante può introdurre variazioni al contratto, oltre che nelle ipotesi previste dall'art. 120 del codice dei contratti, nei seguenti casi:
   I. per esigenze derivanti da sopravvenute disposizioni legislative e regolamentari;
   II. per cause impreviste e imprevedibili, accertate dal responsabile del progetto o per l'intervenuta possibilità di utilizzare materiali, componenti e tecnologie non esistenti al momento in cui ha avuto inizio la procedura di selezione del contraente, che possono determinare, senza aumento di costo, significativi miglioramenti nella qualità delle prestazioni eseguite;
   III. per la presenza di eventi inerenti alla natura e alla specificità dei beni o dei luoghi sui quali si interviene, verificatisi nel corso di esecuzione del contratto;
   IV. nell'esclusivo interesse della stazione appaltante, le varianti, in aumento o in diminuzione, finalizzate al miglioramento o alla migliore funzionalità delle prestazioni oggetto del contratto.

   Inoltre, l'esecutore ha l'obbligo di eseguire tutte quelle variazioni di carattere non sostanziale, non comportanti maggiori oneri per l'esecutore e che siano ritenute opportune dalla stazione appaltante.

h) Aderendo all'offerta, il Sottoscritto Operatore Economico autorizza l'Amministrazione al trattamento dei dati personali nel rispetto della vigente normativa sulla protezione dei dati personali e, in particolare, il Regolamento Europeo per la protezione dei dati personali 2016/679, il d.lgs. 30/06/2003 n. 196 e successive modifiche e integrazioni, come modificato da ultimo dal d.lgs. 10/08/2018 n. 101.

Per presa visione e accettazione da parte della Ditta:

_____

Il documento è firmato digitalmente ai sensi del D.Lgs. 82/2005 s.m.i. e norme collegate e sostituisce il documento cartaceo e la firma autografa.

Sede Legale e Amministrativa:
IKEA Italia Retail Srl
Strada Provinciale 208 n° 3
20061 Carugate (MI)
Tel 39 02 929271 Fax 39 02 92927330

Capitale Sociale € 7.800.000,00 socio unico
Registro Imprese di Milano Monza Brianza Lodi n. 11574560154
REA n. MI-1476140
Codice Fiscale n. 11574560154
Partita IVA n. 02992760963

DICHIARAZIONE SOSTITUTIVA DELL'ATTO DI NOTORIETA' RESA AI SENSI DEGLI ARTT. 94-95-98 DEL D. LGS. N. 36/2023
(art 47 D.P.R. n. 445/2000)

Il sottoscritto Daniele Bilardi nato a Reggio di Calabria, codice fiscale BLRDNL82A25H224J, domiciliato per la carica in Carugate (MI) – Strada Provinciale 208 n. 3, in qualità di procuratore munito di idonei poteri, della società IKEA Italia Retail S.r.l. (di seguito IKEA) con sede legale in Carugate (MI) – Strada Provinciale 208 n. 3, Partita IVA n. 02992760963, codice fiscale n. 11574560154, PEC ikeaitaliaretail@legalmail.it, negozio IKEA di Catania, consapevole degli obblighi di informazione e comunicazione previsti dall'art. 96, co. 14 del D. Lgs 36/2023 in merito alla sussistenza di fatti e provvedimenti che possano costituire causa di esclusione ai sensi degli artt. 94 e 95, delle conseguenze civili e penali applicabili ai sensi dell'art. 76 del D.P.R. 445/2000, del Codice Penale e delle Leggi speciali, in caso di dichiarazioni false o mendaci, nonché delle sanzioni amministrative previste per le procedure relative agli appalti pubblici

DICHIARA

che:

1. IKEA è iscritta al Registro Imprese di Milano Monza Brianza Lodi al n. 11574560154 - data d'iscrizione 19/02/1996;

2. la durata della società è: indeterminata;

3. la forma giuridica della società è: società a responsabilità limitata con unico socio;

4. l'attività svolta è: l'acquisto e la vendita di mobili, di prodotti per la casa e per l'arredamento in generale, di elettrodomestici, la vendita e/o la somministrazione di alimenti e bevande e di prodotti surgelati, il trasporto di tutti i beni proposti in vendita ed il montaggio di mobili e componenti d'arredo;

–

© Inter IKEA Systems B.V. 2017

Sede Legale e Amministrativa:
IKEA Italia Retail Srl
Strada Provinciale 208 n° 3
20061 Carugate (MI)
Tel 39 02 929271 Fax 39 02 92927330

Capitale Sociale € 7.800.000,00 socio unico
Registro Imprese di Milano Monza Brianza Lodi n. 11574560154
REA n. MI-1476140
Codice Fiscale n. 11574560154
Partita IVA n. 02992760963

5. i soggetti di cui all'art. 94 co. 3 e 4 del D.lgs. 36/2023 sono, oltre al dichiarante, i seguenti:

Cognome	**Nome**	**Luogo di nascita**	**Data di nascita**	**Codice fiscale**	**Carica ricoperta**
Andersen	Cindy Marita Gabriella	Biskopsgård (Svezia)	16/04/1981	NDRCDY81D56Z132O	Presidente del Consiglio di Amministrazione
Delilogiu	Alpaslan	Kahramanmaraş (Turchia)	01/01/1974	DLLLSL74A01Z243P	Amministratore Delegato
Werkman	Robert Jan Huib	Enschede (Paesi Bassi)	04/09/1973	WRKRRT73P04Z126D	Consigliere
Melloni	Luigi	Torino	01/02/1972	MLLLGU72B01L219G	Sindaco Unico
Savini	Iole Anna	Ascoli Piceno	10/10/1968	SVNLNN68R50A462Y	Presidente Organismo di Vigilanza
De Masi	Salvatore	Maglie (LE)	17/03/1970	DMSSVT70C17E815Z	Membro Organismo di Vigilanza
Carusi	Eliana	Avezzano (AQ)	29/11/1975	CRSLNE75S69A515B	Membro Organismo di Vigilanza
Cohen	Alessandro Elie	Caracas (Venezuela)	31/10/1979	CHNLSN79R31Z614Z	Procuratore
Caffo	Rosario Natale Emanuele	Catania	03/10/1971	CFFRRN71R03C351E	Procuratore
Freese	Philip Albert	Bremen (Germania)	02/03/1983	FRSPLP83C02Z112J	Procuratore
Tosoni	Fides	Udine	05/03/1973	TSNFDS73C45L483D	Procuratore
Posani	Edoardo	Roma	19/08/1969	PSNDRD69M19H501J	Procuratore
Miglietti	Victoria Maria Caterina	Torino	24/08/1970	MGLVTR70M64L219M	Procuratore
Locati	Umberto Giovanni	Monza	01/09/1963	LCTMRT63P01F704H	Procuratore
Broch	Cristina Gabriella Sara	Zurigo (Svizzera)	14/04/1978	BRCCST78D54Z133G	Procuratore
Ingka Holding Europe B.V	-	-	-	97039320151	Socio Unico

© Inter IKEA Systems B.V. 2017

Sede Legale e Amministrativa:
IKEA Italia Retail Srl
Strada Provinciale 208 n° 3
20061 Carugate (MI)
Tel 39 02 929271 Fax 39 02 92927330

Capitale Sociale € 7.800.000,00 socio unico
Registro Imprese di Milano Monza Brianza Lodi n. 11574560154
REA n. MI-1476140
Codice Fiscale n. 11574560154
Partita IVA n. 02992760963

6. non sussiste nei propri riguardi e, per quanto a propria conoscenza, di IKEA e dei soggetti indicati al precedente punto 5 alcuna delle cause di esclusione previste dalla legge e dagli artt. 94-95-98 del D.lgs. n. 36 del 2023 e, in particolare:
   a. non è stata pronunciata alcuna sentenza definitiva di condanna o emesso decreto penale di condanna divenuto irrevocabile, oppure sentenza di applicazione della pena su richiesta, ai sensi dell'art. 444 del c.p., per uno dei reati elencati all'art. 94, co. 1 del D.Lgs. n. 36/2023;
   b. non è stata contestata alcuna delle fattispecie di cui all'art. 98, co. 3, lett. g) e h) del D.lgs. n. 36/2023;
   c. non sussistono, le fattispecie previste dal D.Lgs. n. 159/2011 e, in particolare, non sussistono cause di decadenza, di sospensione o di divieto o fattispecie inerenti un tentativo di infiltrazione mafiosa ai sensi di quanto rispettivamente previsto dagli artt. 67 e 84, co. 4, del medesimo decreto (art. 94, co.2 del D.lgs. n. 36/2023);

7. IKEA, per quanto a propria conoscenza,
   a. non è sottoposta a sequestro o confisca ai sensi dell'art. 240-bis del codice penale o degli artt. 20 e 24 del codice delle leggi antimafia e delle misure di prevenzione, di cui al D.lgs. n. 159/2011 né a custodia o amministrazione giudiziaria o finanziaria ai sensi di quanto previsto dall'art. 96, co. 13 del D.lgs. n. 36/2023;
   b. non versa in una delle situazioni indicate dall'art. 94 del D.lgs. n. 36/2023 e, pertanto, non versa nella condizione di dover attivare le misure indicate dall'art. 96, co. 6 del D.lgs. n. 36/2023;
   c. non è stata soggetta alla sanzione interdittiva di cui all'art. 9, co. 2, lett. c) del D.Lgs. n. 231/2001 o ad altra sanzione che comporti il divieto di contrarre con la pubblica amministrazione, compresi i provvedimenti interdittivi di cui all'art. 14 del D.Lgs. n. 81/2008 (art. 94, co. 5, lett. a) del D.Lgs. n. 36/2023);
   d. è in regola con le norme che disciplinano il diritto al lavoro dei disabili ed ottempera alle norme della L n. 68/1999;
   e. ha assolto alla redazione del rapporto sulla situazione del personale ai sensi dell'art. 46 del codice delle pari opportunità tra uomo e donna, di cui al d.lgs. n. 198/2006, prodotto, nell'ambito della procedura per la quale la presente dichiarazione è resa, mediante allegazione di copia conforme e attestazione di conformità a quello trasmesso alla rappresentazione sindacali e alla consigliera e al consigliere regionale di parità di cui al co. 2 dell'art. 46 citato, unitamente alla domanda di partecipazione alla procedura per la quale la presente dichiarazione è resa (art. 94, co. 5, lett. c) del D.Lgs. n. 36/2023);
   f. non si trova in stato di liquidazione giudiziale, di liquidazione coatta, di concordato preventivo né in una delle fattispecie previste dall'art. 95 del codice della crisi di impresa di cui al D.lgs. n. 14/2019, dall'art. 186-bis del R.D. n. 267/1942 e dall'art. 124 del D.lgs. n. 36/2023 e nei propri riguardi non è in corso alcun procedimento per la dichiarazione di una di tali situazioni o fattispecie;
   g. non è iscritta nel casellario informatico tenuto dall'ANAC per aver presentato false dichiarazioni o falsa documentazione nelle procedure di gara e negli affidamenti di subappalti (art. 94, co. 5, lett. e) del d.lgs. n. 36/2023);
   h. non è iscritta nel casellario informatico tenuto dall'Osservatorio dell'ANAC per aver presentato false dichiarazioni o falsa documentazione ai fini del rilascio dell'attestazione di qualificazione, per il periodo durante il quale perdura l'iscrizione (art. 94, co.5, lett. f) del d.lgs. n. 36/2023);

© Inter IKEA Systems B.V. 2017

i. non ha commesso violazioni gravi, definitivamente accertate, rispetto agli obblighi relativi al pagamento delle imposte e tasse o dei contributi previdenziali, secondo la legislazione italiana di cui all'art. 94, comma 6, del nuovo Codice degli Appalti (D.lgs. n. 36/2023). Ikea non ha commesso violazioni, non definitivamente accertate, agli obblighi relativi al pagamento delle imposte e tasse, di cui all'art. 95, co. 2, del D.lgs. n. 36/2023 di importo pari o superiore a 35.000 euro, tenuto conto altresì che la Società ha assolto, allo stato, gli obblighi di pagamento previsti dalla legge in relazione a contestazioni ritualmente impugnate innanzi agli organi della giustizia tributaria []. Indica all'uopo i seguenti dati:
   - Ufficio dell'Agenzia Entrate competente: Milano, Via Manin 25, Milano - Tel. 02/655041- PEC dr.lombardia.gtpec@pce.agenziaentrate.it
   - Posizione INAIL: 0092670972
   - Codice INAIL Impresa: 5596600
   - Sede INAIL: Monza
   - Matricola INPS: 4960683097
   - Sede INPS: Monza

j. non ha commesso gravi infrazioni debitamente accertate con qualunque mezzo adeguato alle norme in materia di salute e sicurezza sul lavoro nonché agli obblighi in materia ambientale, sociale, e del lavoro stabiliti dalla normativa europea e nazionale, dai contratti collettivi o dalle disposizioni internazionali elencate nell'allegato X alla direttiva 2014/24/UE del Parlamento europeo e del Consiglio del 26 febbraio 2014 (art. 95, co. 1, lett. a) del d.lgs. n. 36/2023);

k. non si trova rispetto ad un altro partecipante alla medesima procedura di affidamento, in una situazione di controllo di cui all'articolo 2359 del c.c. o in una qualsiasi relazione, anche di fatto, se la situazione di controllo o la relazione comporti che le offerte sono imputabili ad un unico centro decisionale, e di aver formulato autonomamente l'offerta sensi dell'art. 95, co.1, lett. d) del d.lgs. n. 36/2023);

l. non si è resa colpevole di gravi illeciti professionali, tali da rendere dubbia la sua integrità o affidabilità ai sensi dell'art. 98 del d.lgs. n. 36/2023 (art. 95, co.1, lett. e) del d.lgs. n. 36/2023); non si trova nella situazione prevista dall'art. 53, co. 16 ter del D.Lgs. n. 165/2001, ovvero non ha concluso contratti di lavoro subordinato o autonomo e comunque non ha attribuito, nei tre anni successivi alla cessazione del rapporto tra tali soggetti, incarichi ad ex dipendenti di una Pubblica amministrazione (dirigenti, funzionari titolari di funzioni dirigenziali, responsabile unico del progetto ex art. 15 del D.lgs. n. 36/2023) che, negli ultimi tre anni del proprio rapporto di servizio, abbiano esercitato nei confronti di IKEA poteri autoritativi o negoziali;

8. per quanto di propria conoscenza, la partecipazione di IKEA non determina né una situazione di conflitto di interesse, ai sensi dell'art. 95, co. 1, lett. b) del D.Lgs. n. 36/2023, né una distorsione della concorrenza derivante dal precedente coinvolgimento degli operatori economici nella preparazione della procedura d'appalto di cui all'art. 95, co 1, lett. c) del D.Lgs. n. 36/2023;

9. il CCNL applicato è: Distribuzione Moderna Organizzata (DMO);

10. di essere informato, ai sensi e per gli effetti di cui all'art. 13 del Regolamento Europeo 679/2016

© Inter IKEA Systems B.V. 2017

Sede Legale e Amministrativa:
IKEA Italia Retail Srl
Strada Provinciale 208 n° 3
20061 Carugate (MI)
Tel 39 02 929271 Fax 39 02 92927330

Capitale Sociale € 7.800.000,00 socio unico
Registro Imprese di Milano Monza Brianza Lodi n. 11574560154
REA n. MI-1476140
Codice Fiscale n. 11574560154
Partita IVA n. 02992760963

che i dati personali raccolti saranno trattati, anche con strumenti informatici, esclusivamente nell'ambito del procedimento per il quale la presente dichiarazione viene resa.

IKEA Italia Retail S.r.l.
Il Procuratore

----------, ----------

© Inter IKEA Systems B.V. 2017

Sede Legale e Amministrativa:
IKEA Italia Retail Srl
Strada Provinciale 208 n° 3
20061 Carugate (MI)
Tel 39 02 929271 Fax 39 02 92927330

Capitale Sociale € 7.800.000,00 socio unico
Registro Imprese di Milano Monza Brianza Lodi n. 11574560154
REA n. MI-1476140
Codice Fiscale n. 11574560154
Partita IVA n. 02992760963

Ai sensi dell'art. 3 della legge n. 136/2010, il sottoscritto Alessandro Elie Cohen, nato a Caracas il 31/10/1979, codice fiscale CHNLSN79R31Z614Z , procuratore della **IKEA Italia Retail S.r.L**, con sede legale in **Carugate (MI) – Strada Provinciale 208 n. 3**, codice fiscale **11574560154** e partita Iva **02992760963**

In merito al lavoro/servizio/fornitura relativo a

.....

COMUNICA

1) Che gli estremi identificativi del c/c dedicato sono:
   UNICREDIT S.P.A.
   Intestato a **IKEA Italia Retail S.r.l.**
   IBAN **IT 78 P 02008 05364 000005068781**

2) Che le persone delegate ad operare su di esso sono (indicate generalità e codice fiscale):

- Cristina Annibale — CF: NNBCST74B52F205Q
- Alessandro Elie Cohen — CF: CHNLSN79R31Z614Z
- Dafne Ferraresi — CF: FRRDFN75P55A794P
- Pasquale Del Prete — CF: DLPPQL88L05F839P
- Dario La Mendola — CF: LMNDRA86L20C351P
- Roberta Mansi — CF: MNSRRT75B50L219X
- Paola Di Meo — CF: DMIPLA78C41A123W

Carugate, 23/03/2026

IKEA Italia Retail S.r.l.

Alessandro Elie Cohen

© Inter IKEA Systems B.V. 2017

REPUBBLICA ITALIANA
MINISTERO DELL'INTERNO

CA 46853 JD

CARTA DI IDENTITÀ / IDENTITY CARD / CARTE D'IDENTITÉ

COMUNE DI / MUNICIPALITY / COMMUNE DE
COURMAYEUR

COGNOME / SURNAME / NOM
COHEN

NOME / NAME / PRÉNOMS
ALESSANDRO ELIE

LUOGO E DATA DI NASCITA
PLACE AND DATE OF BIRTH / LIEU ET DATE DE NAISSANCE
CARACAS (VEN) 31.10.1979

SESSO / SEX / SEXE: M
STATURA / HEIGHT / TAILLE: 185
CITTADINANZA / NATIONALITY / NATIONALITÉ: ITA

EMISSIONE / ISSUING / DÉLIVRÉE: 25.06.2021
SCADENZA / EXPIRY / FIN DE VALIDITÉ: 31.10.2031

609935

C<ITACA46853JD0<<<<<<<<<<<<<<<
7910317M3110315ITA<<<<<<<<<<<0
COHEN<<ALESSANDRO<ELIE<<<<<<<<

Allegato " B "

STAZIONE ELICOTTERI M.M. CATANIA

PATTO DI INTEGRITA'

tra

la STAZIONE ELICOTTERI M.M. CATANIA

e

la Ditta IKEA ITALIA RETAIL SRL (di seguito denominata Ditta),

sede legale in CARUGATE, via STRADA PROVINCIALE 201 n. 3

codice fiscale/P.IVA 11574560154, rappresentata da DANIELE BILARDI in qualità di PROCURATORE

Il presente documento deve essere obbligatoriamente sottoscritto e presentato insieme all'offerta da ciascun partecipante alla gara in oggetto. La mancata consegna del presente documento, debitamente sottoscritto, comporterà l'esclusione automatica dalla gara.

VISTO

- la legge 6 novembre 2012 n. 190, art. 1, comma 17 recante "Disposizioni per la prevenzione e la repressione della corruzione e dell'illegalità nella pubblica amministrazione";
- il Piano Nazionale Anticorruzione (P.N.A.) emanato dall'Autorità Nazionale Anticorruzione e per la valutazione e la trasparenza delle amministrazioni pubbliche approvato con delibera n. 72/2013, contenente "Disposizioni per la prevenzione e la repressione della corruzione e dell'illegalità nella pubblica amministrazione";
- il decreto legislativo 14 marzo 2013, n. 33 avente per oggetto il "Riordino della disciplina riguardante gli obblighi di pubblicità, trasparenza e diffusione di informazioni da parte delle pubbliche amministrazioni";
- il decreto del Presidente della Repubblica 16 aprile 2013, n. 62 con il quale è stato emanato il "Regolamento recante il codice di comportamento dei dipendenti pubblici";
- il "Codice di comportamento dei dipendenti del Ministero della Difesa" approvato dal Ministro della difesa il 23 Marzo 2018;
- il decreto-legge 24 giugno 2014, n. 90 recante "Misure urgenti per la semplificazione e la trasparenza amministrativa e per l'efficienza degli uffici giudiziari" convertito, con modificazioni, dalla legge 11 agosto 2014, n. 114;
- il Protocollo d'intesa siglato tra il Ministero dell'Interno e l'Autorità Nazionale Anticorruzione il 15 luglio 2014;

- il "Regolamento in materia di esercizio del potere sanzionatorio dell'Autorità Nazionale Anticorruzione per l'omessa adozione dei Piani triennali di prevenzione della corruzione, dei Programmi triennali di trasparenza, dei Codici di comportamento" emanato dall'Autorità Nazionale Anticorruzione con delibera del 9 settembre 2014;
- il decreto del Presidente della Repubblica 13 giugno 2023, n. 81 con il quale è stato emanato il "Regolamento concernente modifiche al decreto del Presidente della Repubblica 16 aprile 2013, n. 62, recante: "Codice di comportamento dei dipendenti pubblici, a norma dell'articolo 54 del decreto legislativo 30 marzo 2001, n. 165" (GU Serie Generale n.150 del 29-06-2023)";
- il Piano Integrato di Attività e Organizzazione (PIAO) 2023-2025 del Ministero Difesa;

SI CONVIENE QUANTO SEGUE

Art. 1 - Il presente Patto d'integrità stabilisce la formale obbligazione della Ditta che, ai fini della partecipazione alla gara in oggetto, si impegna:

- a conformare i propri comportamenti ai principi di lealtà, trasparenza e correttezza, a non offrire, accettare o richiedere somme di denaro o qualsiasi altra ricompensa, vantaggio o beneficio, sia direttamente che indirettamente tramite intermediari, al fine dell'assegnazione del contratto e/o al fine di distorcerne la relativa corretta esecuzione;
- a segnalare alla stazione appaltante qualsiasi tentativo di turbativa, irregolarità o distorsione nelle fasi di svolgimento della gara e/o durante l'esecuzione dei contratti, da parte di ogni interessato o addetto o di chiunque possa influenzare le decisioni relative alla gara in oggetto;
- ad assicurare di non trovarsi in situazioni di controllo o di collegamento (formale e/o sostanziale) con altri concorrenti e che non si è accordata e non si accorderà con altri partecipanti alla gara;
- ad informare puntualmente tutto il personale, di cui si avvale, del presente Patto di integrità e degli obblighi in esso contenuti;
- a vigilare affinché gli impegni sopra indicati siano osservati da tutti i collaboratori e dipendenti nell'esercizio dei compiti loro assegnati;
- a denunciare alla Pubblica Autorità competente ogni irregolarità o distorsione di cui sia venuta a conoscenza per quanto attiene l'attività di cui all'oggetto della gara in causa.

Art. 2 - La Ditta prende nota e accetta che nel caso di mancato rispetto degli impegni anticorruzione assunti con il presente Patto di integrità, comunque accertato dall'Amministrazione, potranno essere applicate le seguenti sanzioni:

- esclusione del concorrente dalla gara;
- escussione della cauzione di validità dell'offerta;
- risoluzione del contratto;
- escussione della cauzione di buona esecuzione del contratto;
- esclusione del concorrente dalle gare indette dalla stazione appaltante per 5 anni.

Art. 3 – Fermo restando quanto previsto dai precedenti articoli 1 e 2, in aderenza alle prescrizioni in materia di anticorruzione contenute nel d.l. 90/2014 convertito dalla l. 114/2014:

- la Ditta si impegna a dare comunicazione tempestiva alla Stazione appaltante di tentativi di concussione che si siano, in qualsiasi modo, manifestati nei confronti dell'imprenditore, degli organi sociali o dei dirigenti di impresa. Il predetto adempimento ha natura essenziale ai fini della esecuzione del contratto. Ne consegue, pertanto, che il relativo inadempimento darà luogo alla risoluzione espressa del contratto stesso, ai sensi dell'art. 1456 c.c., qualora la mancata comunicazione del tentativo di concussione subito risulti da una misura cautelare o dal disposto rinvio a giudizio, nei confronti di pubblici amministratori che abbiano esercitato funzioni relative alla stipula ed esecuzione del contratto, per il delitto previsto dall'art. 317 c.p.
- la Stazione appaltante si impegna ad avvalersi della clausola risolutiva espressa, di cui all'art. 1456 c.c., ogni qualvolta nei confronti dell'imprenditore o dei componenti la compagine sociale, o dei dirigenti dell'impresa, sia stata disposta misura cautelare o sia intervenuto rinvio a giudizio per taluno dei delitti di cui agli arti. 317 c.p., 318 c.p., 319 c.p., 319-bis c.p., 319-ter c.p., 319-quater c.p., 320 c.p., 322 c.p., 322-bis c.p., 346-bis c.p., 353 c.p. e 353-bis c.p.

Nei casi di cui al presente articolo, l'esercizio della potestà risolutoria da parte della Stazione appaltante è subordinato alla previa intesa con l'Autorità Nazionale Anticorruzione. La Stazione appaltante, pertanto, comunicherà la propria volontà di avvalersi della clausola risolutiva espressa al Responsabile per la prevenzione della corruzione che ne darà comunicazione all'Autorità Nazionale Anticorruzione. Quest'ultima potrà valutare se, in alternativa all'ipotesi risolutoria, ricorrano i presupposti per la prosecuzione del rapporto contrattuale tra Stazione appaltante ed impresa aggiudicataria, alle condizioni di cui al d.l. 90/2014.

Art. 4 - Il contenuto del Patto di integrità e le relative sanzioni applicabili resteranno in vigore sino alla completa esecuzione del contratto. Il presente Patto dovrà essere richiamato dal contratto quale allegato allo stesso onde formarne parte integrante, sostanziale e pattizia.

Art. 5 - Il presente Patto deve essere obbligatoriamente sottoscritto in calce ed in ogni sua pagina, dal ~~legale rappresentante~~ PROCURATORE della Ditta partecipante ovvero, in caso di consorzi o raggruppamenti temporanei di imprese, dal rappresentante degli stessi e deve essere presentato unitamente all'offerta. La mancata consegna di tale Patto debitamente sottoscritto comporterà l'esclusione dalla gara.

Art. 6 - Ogni controversia relativa all'interpretazione ed esecuzione del Patto d'integrità fra la Stazione appaltante ed i concorrenti e tra gli stessi concorrenti sarà risolta dall'Autorità Giudiziaria competente.

Art. 7 - In ottemperanza a quanto rimarcato nel "Piano Integrato di Attività e Organizzazione (PIAO) 2023-2025" e in concerto a quanto previsto della legge 6 novembre 2012, n. 190, la Ditta, consapevole del divieto posto dall'art.53, comma 16-ter del decreto legislativo 165 del 2001, dichiara di non avere concluso e si impegna a non concludere, contratti di lavoro subordinato o autonomo e di non aver attribuito e si impegna a non attribuire incarichi ad ex dipendenti che hanno esercitato poteri autoritativi o negoziali per conto della amministrazione nei loro confronti per il triennio successivo alla cessazione del rapporto.

Luogo e data .....

Per la Ditta:

_____

(il ~~legale rappresentante~~) PROCURATORE

Area compilata dal PUNTO ORDINANTE						Area compilata dal FORNITORE			
nr.	Descrizione	Unità di misura	Qtà richiesta	Marca	Codice Articolo Fornitore prodotto offerto	Denominazione commerciale del prodotto/Codice articolo prodotto	Prezzo (IVA esente) riferito alla UDM indicata	Prezzo Totale IVA ESENTE	Confezionamento offerto
1	Contenitore con coperchio trasparente SAMLA misure 79x57x43 - 130 l	PZ	189		29440819	Contenitore con coperchio trasparente SAMLA misure 79x57x43 - 130 l		€ 3,100.00	
TOTALE OFFERTA IVA ESENTE (deve coincidere con l'importo indicato nell'offerta di sistema)								€ 3,100.00	

Per richieste di chiarimenti:
1° LGT. ARECCHI Francesco Tel civile: +39 0957358351 Email: francesco.arecchi@marina.difesa.it

STAZIONE ELICOTTERI MARINA MILITARE - CATANIA -
STRADALE PRIMOSOLE XIII STRADA 95100 CATANIA

Per la Ditta:

Il documento è firmato digitalmente ai sensi del D. Lgs 82/2005 e s.m.i. e norme collegate e sostituisce il documento cartaceo e la firma autografa

Note

Tipologia di Rdo: Trattative Dirette

Fornitura di nr. 189 contenitori con coperchio e ruote in plastica trasparente

Dati Principali

Numero RDO
6527568

Nome RDO
Fornitura di nr. 189 contenitori con coperchio e ruote in plastica trasparente

Tipologia di contratto

Appalto di forniture

Tipologia di procedura

Affidamento diretto dei servizi e forniture, ivi compresi i servizi di ingegneria e architettura e l'attività di progettazione, di importo inferiore a 140.000 euro

Regolamento applicabile alla procedura telematica

Regolamento MEPA eProcurement Acquistinrete

Ruoli e Autorizzazioni

Responsabile del procedimento

MARCO SILIPIGNI
SLPMRC83S27C351L

Soggetto Stipulante/Soggetti Stipulanti

MARCO SILIPIGNI SLPMRC83S27C351L

Stazione Appaltante

AMMINISTRAZIONE ENTI ED AZIENDE STATALI > MINISTERI E AGENZIE FISCALI > MINISTERO DELLA DIFESA

Ente Committente

AMMINISTRAZIONE ENTI ED AZIENDE STATALI > MINISTERI E AGENZIE FISCALI > MINISTERO DELLA DIFESA

Date

Pubblicazione
18/08/2026 13:03

Inizio presentazione offerte
18/08/2026 13:03

Termine ultimo presentazione offerte
25/08/2026 08:00

Data limite stipula contratto
31/12/2026 03:00

Giorni dopo la stipula per consegna beni/decorrenza
30

Dettaglio

Criterio Aggiudicazione
Minor Prezzo

CIG
-

CUP
Non presente

Finanziamento (Fonte/Fondo/Percentuale)
Non presente

CPV

Identificativo	Descrizione	Categoria	Fornitura
39290000-1	Arredamento vario	Arredi per ufficio e complementi di arredo	100

Formulazione offerta economica
VALORE ECONOMICO

Decimali Offerta
2

Termini di pagamento
30 GG DATA RICEVIMENTO FATTURA

Importo base d'asta

€ 3.100,00

Dati consegna e fatturazione

Stazione Elicotteri M.M. Catania MARISTAELI CATANIA Strada Stradale Primosole n°4, XIII strada zona industriale, 95121 CATANIA

Documentazione Gara

PA8 - Fondi UTS Contenitori in plastica vestiario.xls

44.7 Kb

RIGA UNICA

SPECIFICA TECNICA.docx

2936.4 Kb

SPECIFICA TECNICA

TD Condizioni e Documenti fino a 140 KE Servizi e Forniture - 150KE Lavori - Copia.pdf

573.3 Kb

CONDIZIONI DI GARA

Inviti

Partita IVA	Ragione sociale
02992760963	IKEA ITALIA RETAIL SRL

Offerta Economica relativa a

Descrizione Fornitura di nr. 189 contenitori con coperchio e ruote in plastica trasparente

RdO nr. 6527568

Numero lotto 0

Amministrazione titolare del procedimento

Ente acquirente	MINISTERO DELLA DIFESA STATO MAGGIORE DELLA MARINA MILITARE COMANDO IN CAPO DELLA SQUADRA NAVALE (CINCNAV) COMFORAER MARISTAELI FONTANAROSSA CATANIA		
Ufficio	SERVIZIO AMMINISTRATIVO		
Codice fiscale	80014180873	**Codice univoco ufficio**	DE1XEA
Indirizzo sede	Ss. 13 strada z.i. piano d'arci catania		
Città	Catania		
Recapito telefonico	+390957358340		
Email	marco1.silipigni@marina.difesa.it		
Punto ordinante	MARCO SILIPIGNI		

Concorrente

Forma di partecipazione

Singolo operatore economico

Ragione sociale/Denominazione

IKEA ITALIA RETAIL SRL

Partita IVA

02992760963

Tipologia societaria

Società a responsabilità limitata (SRL)

Oggetto dell'Offerta

Formulazione dell'Offerta Economica = Valore economico (Euro)

Nome	Valore
Valore offerto	3100,00

Il Concorrente, nell'accettare tutte le condizioni specificate nella documentazione del procedimento, altresì dichiara:

- che la presente offerta è irrevocabile ed impegnativa sino al termine di conclusione del procedimento, così come previsto nella lex specialis;
- che la presente offerta non vincolerà in alcun modo la Stazione Appaltante/Ente Committente;
- di aver preso visione ed incondizionata accettazione delle clausole e condizioni riportate nel Capitolato Tecnico e nella documentazione di Gara, nonché di quanto contenuto nel Capitolato d'oneri/Disciplinare di gara e, comunque, di aver preso cognizione di tutte le circostanze generali e speciali che possono interessare l'esecuzione di tutte le prestazioni oggetto del Contratto e che di tali circostanze ha tenuto conto nella determinazione dei prezzi richiesti e offerti, ritenuti remunerativi;
- di non eccepire, durante l'esecuzione del Contratto, la mancata conoscenza di condizioni o la sopravvenienza di elementi non valutati o non considerati, salvo che tali elementi si configurino come cause di forza maggiore contemplate dal codice civile e non escluse da altre norme di legge e/o dalla documentazione di gara;
- che i prezzi/sconti offerti sono omnicomprensivi di quanto previsto negli atti di gara;
- che i termini stabiliti nel Contratto e/o nel Capitolato Tecnico relativi ai tempi di esecuzione delle prestazioni sono da considerarsi a tutti gli effetti termini essenziali ai sensi e per gli effetti dell'articolo 1457 cod. civ.;
- che il Capitolato Tecnico, così come gli altri atti di gara, ivi compreso quanto stabilito relativamente alle modalità di esecuzione contrattuali, costituiranno parte integrante e sostanziale del contratto che verrà stipulato con la stazione appaltante/ente committente.

ATTENZIONE: QUESTO DOCUMENTO NON HA VALORE SE PRIVO DELLA SOTTOSCRIZIONE A MEZZO FIRMA DIGITALE

STAZIONE ELICOTTERI MM
CATANIA

PROCESSO VERBALE N. 458 IN DATA 01.09.2026

ARGOMENTO: Verbale di congruità prezzi contenuti nella T.D. nr. 6527568

L'anno 2026 addì 01 settembre, la Commissione nominata con A.D. n. 1 del 02.01.2026, di Maristaeli Catania composta da:

. C.F.	Antonio	SPITALERI	- Presidente
. 1° Lgt.	DI CARLO	Carmelo	- Membro
. 2°C° Aiut.	CONTI	Sebastiano G.	- Membro e Segretario

si è riunita per determinare la congruità dei prezzi contenuti nell'offerta della ditta IKEA ITALIA RETAIL S.r.l. (nel prosieguo indicata come Ditta), con TD nr 6527568 relativo alla fornitura di materiale per il supporto delle attività di reparto della Stazione Elicotteri M.M. di Catania.

PREMESSA

Il Capo Gestione Patrimoniale con proposta di acquisto nr. 8 in data 18.08.2026, relativo all'argomento della PA;

Il Comandante della Stazione Elicotteri M.M. di Catania ha emesso l'Atto Autorizzativo nr. 659 del 18.08.2026 per il servizio di cui trattasi;

- Il Servizio Amministrativo di Maristaeli Catania ha lanciato una richiesta di offerta su piattaforma MEPA, di formulare un'offerta da porre a base della trattativa per la fornitura in questione;
- La Ditta ha inviato la propria offerta, per un importo complessivo pari ad **€ 3.100,00 (tremilacento /00)** IVA esclusa.

VALUTAZIONI DELLA COMMISSIONE DI CONGRUITA'

CONSIDERATO

che i membri della presente Commissione, regolarmente nominata con atto formale da parte della Stazione Appaltante, hanno dichiarato l'assenza di cause di incompatibilità o situazioni di conflitto di interesse, sia dirette che indirette, che possano in alcun modo influenzare il giudizio tecnico-economico richiesto dalla presente procedura. In particolare, nessun componente risulta coinvolto, a titolo personale o professionale, in interessi economici, finanziari o familiari con soggetti terzi, tali da compromettere l'imparzialità, l'oggettività e l'indipendenza nel valutare l'offerta sottoposta all'analisi.

ACCERTATO

che l'oggetto dell'analisi riguarda la verifica della congruità economica dell'offerta pervenuta in risposta alla richiesta avanzata dalla Stazione Elicotteri della Marina Militare di Catania, in relazione a una fornitura ritenuta di interesse operativo.

CONSIDERATO

che l'offerta tecnica ed economica è risultata formalmente rispondente alle specifiche tecniche contenute nella richiesta e che, in ossequio ai principi di trasparenza, economicità e buon andamento dell'azione amministrativa, si è proceduto a un'attenta verifica della composizione dei prezzi indicati;

VALUTATO

che in aderenza alla pubblicazione SGD-G-023 "Analisi dei costi industriali e congruità delle offerte nel settore del procurement militare" – Edizione 2011, 1^ serie, aggiornamenti e varianti (M_D GARM 0718870 del 31.10.2013) si è proceduto all'analisi dettagliata dei parametri economici utilizzati per la determinazione dell'importo richiesto. Sono stati considerati elementi quali costi diretti e indiretti, incidenza della manodopera, materiali, logistica, oneri generali e margini di utile, confrontandoli anche con valori di riferimento noti alla pubblica amministrazione.

RILEVATO

che la documentazione a supporto dell'offerta è risultata coerente con i criteri di valutazione adottati e che gli elementi di costo analizzati non presentano anomalie né scostamenti ingiustificati rispetto ai valori normalmente riscontrati per forniture analoghe nel medesimo settore.

DELIBERA

che l'importo complessivo di **€ 3.100,00 (tremilacento /00), IVA esclusa**, risulta, alla luce delle valutazioni condotte, equo, congruo e sostenibile per l'Amministrazione Difesa, in relazione all'oggetto della fornitura, alle condizioni operative e ai parametri di riferimento adottati.
Pertanto, la Commissione esprime parere favorevole al riconoscimento di congruità dell'offerta, ritenendola accettabile ai fini della prosecuzione del procedimento amministrativo di approvvigionamento.

Catania li, 01.09.2026

LA COMMISSIONE

IL PRESIDENTE
C.F. Antonio SPITALERI

MEMBRO
1°Lgt DI CARLO Carmelo

MEMBRO E SEGRETARIO
2°C° Aiut. CONTI Sebastiano G.

VISTO, si approva quanto deliberato dalla Commissione:

IL COMANDANTE
C.V. Andrea BORGH

MARINA MILITARE
STAZIONE ELICOTTERI M.M. FONTANAROSSA CATANIA - DISTACCAMENTO

ATTO DISPOSITIVO N° 708 IN DATA 02/09/2026

ARGOMENTO: Fornitura di nr. 189 contenitori con coperchio e ruote in plastica trasparente per locale Magazzino Vestiario Speciale AER della Stazione Elicotteri M.M. di Catania.

VISTI
- Il RR. DD. del 18/11/1923, n. 2440 e del 23/05/1924, n. 827;
- Il D.P.R. 15/03/2010, n. 90 recante "T.U.O.M." - Testo Unico delle disposizioni regolamentari in materia di Ordinamento Militare e s.m.i.;
- Il D.Lgs 15/03/2010, n. 66 recante "Codice dell'Ordinamento Militare" e s.m.i.;
- Il D. Lgs 15/11/2011, n. 208 recante "Disciplina dei contratti pubblici relativi ai lavori, servizi e forniture nei settori della difesa e sicurezza, in attuazione della direttiva 2009/81/CE";
- Il D.P.R. 15/11/2012, n. 236 recante "Regolamento recante disciplina delle Attività del Ministero della Difesa in materia di lavori, servizi e forniture, a norma dell'art. 196 del D.Lgs 12/04/2006 n. 163;
- Il D. Lgs. 31/03/2023, n. 36 "Codice dei contratti pubblici in attuazione dell'articolo 1 della legge 21 giugno 2022, n. 78, recante delega al Governo in materia di contratti pubblici";
- Il D.P.R. 13/03/2013, n. 49 recante "Regolamento per la disciplina delle attività del Ministero della Difesa in materia di lavori, servizi e forniture militari, a norma dell'art. 4 comma 1 del D.Lgs 15/11/2011 n° 208";
- La Pubblicazione SGD-G-012 "Istruzioni tecnico-applicative al regolamento per l'amministrazione e la contabilità degli organismi della Difesa" Ed. Gennaio 2007;
- La pubblicazione CINCNAV AMM 001 NC, Edizione 2021;
- La delibera dell'Autorità Nazionale Anticorruzione nr. 262 del 20/06/2023 recante "Adozione del provvedimento di cui all'articolo 24, comma 4, del decreto legislativo 31 marzo 2023, n. 36 d'intesa con il Ministero delle infrastrutture e dei trasporti e con l'Agenzia per l'Italia Digitale";
- La delibera dell'Autorità Nazionale Anticorruzione nr. 262 del 20/06/2023 recante "Adozione del provvedimento di cui all'articolo 24, comma 4, del decreto legislativo 31 marzo 2023, n. 36 d'intesa con il Ministero delle infrastrutture e dei trasporti e con l'Agenzia per l'Italia Digitale";
- Il foglio n. 2204 in data 26/02/2024 di Mariugera – Linee guida procedure acquisitive in ambito M.M.;
- Il foglio n. 12946 in data 27/11/2025 di Mariugera – Disposizioni Amministrative per la riorganizzazione Amministrativa di Maristaeli Catania quale struttura operativa periferica, ai sensi della circolare MEF/RGS n 28/2018;
- La delibera dell'Autorità Nazionale Anticorruzione nr. 582 del 13/12/2023 recante "Adozione comunicato relativo all'avvio del processo di digitalizzazione";
- L'Atto Dispositivo n. 1 del 02.01.2026 del Comandante di Maristaeli Catania e l'Atto Dispositivo n. 2 del 02.01.2026 del Capo Servizio Amministrativo e ss.mm.ii.;

VISTO L'Atto Autorizzativo nr. 659 in data 18/08/2026 del Comandante, volto a soddisfare la richiesta del Servizio Amministrativo/Logistico PA n° 8 del 18/08/2026 relativa a quanto in oggetto;

CONSIDERATO Che la spesa sopra individuata rientra nelle previsioni di cui all'articolo 129 del D.P.R. n. 236/2012 e che l'importo in questione è contenuto nei limiti di cui all'articolo 130 del sopracitato D.P.R.;

ATTESO Che, per ragioni di economicità e necessaria tempestività dell'azione amministrativa, la Ditta aggiudicataria viene individuata con il criterio del minor prezzo, trattandosi comunque di prestazione con caratteristiche standardizzate e di appalto di importo inferiore alla soglia comunitaria (artt. 14, comma 1 e 108, comma 3 del d.lgs. 36/2023);

TENUTO CONTO Che si procederà con Trattativa Diretta con la Ditta IKEA ITALIA RETAIL S.r.l., in quanto produttrice e venditrice del materiale oggetto della fornitura;

PUBBLICATA Apposita T.D tramite M.E.P.A. (C.I.G. BCD950DF7E), identificata con n. 6527568, con la ditta IKEA ITALIA RETAIL S.r.l. per il prezzo, IVA esclusa, pari ad Euro 3.100,00;

VISTO Il P.V. nr. 458 del 01/09/2026 di congruità prezzi di questo Comando che reputa equo, congruo e, pertanto, accettabile per l'Amministrazione Difesa l'offerta presentata dalla Ditta IKEA ITALIA RETAIL S.r.l.;

ACCERTATO Che l'importo di € 3.744,18 I.V.A. inclusa ed al netto dell'1% a titolo di esonero dal deposito cauzionale sul Cap. 1190/5 E.F. 2026 rientra nei volumi programmatici di cui alla UEP 1116/2026/3956;

DISPONGO

in qualità di Capo Servizio Amministrativo di Maristaeli Catania l'effettuazione della spesa relativa alla fornitura in oggetto, a favore della ditta IKEA ITALIA RETAIL S.r.l. per l'importo complessivo di € 3.744.18 (Tremilasettecentoquarantaquattro/18), I.V.A. INCLUSA ed al netto dell'1% a titolo di esonero dal deposito cauzionale.
La liquidazione della fattura emessa dalla sopra indicata ditta avverrà a cura di questa Stazione Elicotteri a seguito di redazione di dichiarazione di buona provvista/esecuzione o conformità così come previsto dalle condizioni di gara.

IL CAPO SERVIZIO AMMINISTRATIVO
C.C. (CNA) Marco SILIPIGNI

VISTO
IL COMANDANTE
C.V. Andrea BORGH

Dati e documenti di stipula

Numero Trattativa	6527568
Descrizione Trattativa	Fornitura di nr. 189 contenitori con coperchio e ruote in plastica trasparente
CIG	BC0950DF7E
CUP	Non presente
Finanziamento (Fonte/Fondo/Percentuale)	Non presente
Criterio di Aggiudicazione	Minor prezzo

Amministrazione Contraente

Nome Ente	MARISTAELI FONTANAROSSA CATANIA

DATA DI GENERAZIONE 02/09/[illegible]

Codice Fiscale Ente	80014180873
Nome ufficio	SERVIZIO AMMINISTRATIVO
Telefono	+390957358589
Condice univoco ufficio	DE1XEA
Punto Ordinante	MARCO SILIPIGNI, CF:SLPMRC83S27C351L
Firmatario del contratto di stipula	MARCO SILIPIGNI, CF: SLPMRC83S27C351L

Concorrente Contraente

Ragione o Denominazione Sociale	IKEA ITALIA RETAIL SRL
Codice Operatore Economico	02992760963
Codice Fiscale Operatore Economico	11574560154
Sede Legale	STRADA PROVINCIALE 208,3
Telefono	0
Posta Elettronica Certificata	IKEA.INFO.VENDITE.PA@LEGALMAIL.IT
Tipologia impresa	Società a responsabilità limitata (SRL)

Dati dell'offerta accettata

Identificativo univoco dell'offerta	3497365
Offerta presentata il	24/08/2026

Contenuto economico dell'offerta

Nome	Valore
Valore offerto	3100,00

Informazioni di consegna e fatturazione

Data Limite per Consegna Beni / Decorrenza Servizi 30

Termini di pagamento 30 GG Data Ricevimento Fattura

Disciplina del contratto

- Ai sensi di quanto disposto dall'art. 54 delle REGOLE DEL SISTEMA DI E-PROCUREMENT DELLA PUBBLICA AMMINISTRAZIONE (di seguito per brevità "REGOLE") e nel rispetto della procedura di acquisto mediante Trattativa Diretta prevista dall'articolo 44 delle REGOLE, con il presente "Documento di Stipula" l'Amministrazione, attraverso il proprio Punto Ordinante, avendo verificato la conformità dell'Offerta inviata dal Fornitore rispetto a quanto indicato nella propria Richiesta ne accetta l'Offerta sopra dettagliata.
- Ai sensi di quanto previsto dall'art. 54 delle REGOLE il Contratto, composto dalla Offerta del Fornitore Abilitato e dal Documento di Stipula dell'Unità Ordinante, è disciplinato dalle Condizioni Generali relative al/ai Bene/i Servizio/i oggetto del Contratto e dalle eventuali Condizioni Particolari predisposte e inviate dal Punto Ordinante in allegato alla Trattativa diretta e sottoscritte dal Fornitore per accettazione unitamente dell'Offerta.
- Il presente Documento di Stipula è valido ed efficace a condizione che sia stato firmato digitalmente e inviato al Sistema entro il termine di validità dell'offerta sopra indicato (" L'offerta accettata era irrevocabile ed impegnativa fino al "), salvo ulteriori accordi intercorsi tra le parti contraenti.
- Con la sottoscrizione del presente atto si assumono tutti gli oneri assicurativi e previdenziali di legge, nonché l'obbligo di osservare le norme vigenti in materia di sicurezza sul lavoro e di retribuzione dei lavoratori dipendenti, nonché si accettano tutte le condizioni contrattuali e le penalità.
- Si prende atto che i termini stabiliti nella documentazione allegata alla Trattativa diretta, relativamente ai tempi di esecuzione del Contratto, sono da considerarsi a tutti gli effetti termini essenziali ai sensi e per gli effetti dell'art. 1457 C.C.
- Per quanto non espressamente indicato si rinvia a quanto disposto dalle REGOLE DEL SISTEMA DI E-PROCUREMENT DELLA PUBBLICA AMMINISTRAZIONE; al Contratto sarà in ogni caso applicabile la disciplina generale e speciale che regolamenta gli acquisti della Pubblica Amministrazione.

- Il presente Documento di Stipula è esente da registrazione ai sensi de Testo Unico del 22/12/1986 n. 917, art. 6 e s.m.i., salvo che in caso d'uso ovvero da quanto diversamente e preventivamente esplicitato dall' Amministrazione nelle Condizioni Particolari di Fornitura.

ATTENZIONE: QUESTO DOCUMENTO NON HA VALORE SE PRIVO DELLA SOTTOSCRIZIONE A MEZZO FIRMA DIGITALE

Marina Militare

ALLEGATO AL DOCUMENTO DI STIPULA
PROT. N. 197 DEL 02.09.2026

STAZIONE ELICOTTERI M.M.
CATANIA
C.F. 80014180873
Nome Ufficio: **Ufficio Acquisti**
Codice Univoco Ufficio: **DE1XEA**
P.E.C. **maristaeli.catania@postacert.difesa.it**
INDIRIZZO TELEGRAFICO: MARISTAELI CATANIA

Alla ditta: IKEA

ARGOMENTO: Documento di stipula prot. n. 197 del 02.09.2026 – CIG BCD950DF7E.

1. Questo Comando, tenuto conto dell'offerta formulata da codesta Ditta, dà commessa per l'esecuzione del servizio di cui alla T.D. n. 6527568 in data 18.08.2026 per un importo così definito:

- **Importo offerto dalla ditta**	**€**	**3.100,00**
- Sconto 1% per esonero versamento deposito cauzionale	€	31,00
- Importo decurtato dello sconto 1%	€	3.069,00
- I.V.A. 22%	€	675,18
- **Importo di € I.V.A. inclusa da corrispondere**	**€**	**3.744,18**

2. Il presente servizio, per tutto quanto non previsto nella presente, si svolge sotto l'osservanza del "Regolamento per la disciplina delle attività del Ministero della difesa in materia di lavori, servizi e forniture militari", emanato con D.P.R. 13 marzo 2013, n. 49, nonché del D.P.R. 236/2012 "Regolamento recante disciplina delle attività del Ministero della difesa in materia di lavori, servizi e forniture".

3. La Ditta dichiara e garantisce che il lavoro è tecnologicamente il più adeguato ai requisiti e che i singoli prezzi sono i più bassi da essa applicati a qualsiasi altro contraente in ambito nazionale ed internazionale per materiali e servizi di analoga qualità e a parità di termini e condizioni. In caso di violazione rilevata durante il periodo di esecuzione dell'ordine, la Ditta si obbliga a ridurre i prezzi pattuiti entro i limiti predetti, restituendo quanto eventualmente percepito in più maggiorato degli interessi legali maturati dalla data di riscossione alla data di restituzione. Il relativo importo potrà essere dedotto dai pagamenti che l'Amministrazione Difesa debba ancora effettuare.

4. La Ditta dovrà assicurare **la fornitura entro 30 (trenta) giorni dalla ricezione della presente**. Il servizio effettuato sarà oggetto di accertamento circa la rispondenza a quanto richiesto e se non rispondente verrà rifiutato e respinto al fornitore.

5. Ai fini di quanto previsto dagli artt. 3 e 6 della Legge 13 agosto 2010, n. 136, come modificato dal Decreto Legge n. 187 in data 12 novembre 2010, concernente "Piano straordinario contro le mafie, nonché delega al Governo in materia di normativa antimafia", la Ditta assume gli obblighi di tracciabilità dei flussi finanziari riferiti al presente atto. Ai sensi di detta legge, la Ditta è tenuta a comunicare gli estremi identificativi del conto corrente dedicato di cui all'articolo 3 della legge stessa, nonché le generalità ed il codice fiscale della persona delegata ad operare sullo stesso.

6. Per la fatturazione del presente ordinativo la ditta, ai sensi del D.M. N. 55 DEL 3/4/2013 del M.E.F., dovrà emettere fattura elettronica indicando il seguente **Codice Univoco Ufficio (DE1XEA)** ed instradarla, tramite il sistema di interscambio (SDI) all'indirizzo di posta elettronica certificata di questo Comando (maristaeli.catania@postacert.difesa.it), utilizzando i servizi forniti sul sito WWW.FATTURAPA.GOV.IT. Pertanto non potranno più essere accettare fatture che non siano trasmesse secondo il formato previsto dal citato

provvedimento normativo e, in aggiunta, non potrà essere effettuato alcun pagamento, nemmeno parziale, sino alla ricezione della fattura in formato elettronico.

7. In ottemperanza all'art. 1 comma 629, lettera b), della legge 23 dicembre 2014, n. 190 (legge di stabilità), **"applicazione dello Split Payment della P.A."**, e ai sensi e per gli effetti dell' introdotto art 17 ter del D.P.R. 26 ottobre 1972, n. 633 l'onere del versamento dell'I.V.A, entro i termini di legge, compete a questa Stazione Appaltante, come previsto dal comma 630 dell'art. 1 della legge 190/2014. Si rappresenta, pertanto, che la discendente fattura elettronica dovrà obbligatoriamente riportare l'indicazione che il versamento dell'imposta avverrà a cura della Stazione Appaltante.

8. Per accordo tra le parti, il pagamento, detratte le eventuali penalità di cui la ditta si sia resa passibile, verrà effettuato dal Servizio Amministrativo di questo Comando entro il termine massimo di 30 giorni dalla data di dichiarazione di buona provvista da parte dell'Ufficiale di cui al precedente p.to 6., previa acquisizione del DURC attestante la regolarità INPS/INAIL. Qualora dal DURC, acquisito in fase di liquidazione risulti la non regolarità contributiva, l'Amministrazione applicherà le disposizioni di cui all'art. 4, comma 2, del DPR 207/2010.

9. In materia di tutela del segreto la Ditta si impegna a garantire, nell'espletamento della presenta scrittura privata, l'osservanza degli obblighi ad essa derivanti dal R.D. n° 1161/1941 (G.U. n° 257 del 30.10.1941) e dalle disposizioni integrative contenute nelle norme S.M.D. 1/R Vol. 3° Ed. 1971 e successivi aggiornamenti.

10. La ditta ha l'obbligo di adottare tutte le misure necessarie e di impiegare tutti i mezzi atti ad evitare infortuni o danni di qualsiasi tipo a persone e cose dell'A.D. o di privati. L'Amministrazione è esonerata da qualsivoglia responsabilità per fatti e danni subiti da agenti ed operai della Ditta appaltatrice, nonché procurati a terzi nell'effettuazione del servizio.

11. Ai sensi dell'art. 130 del D.P.R. 236/2012, l'assuntore dovrà partecipare per iscritto a questo Comando, entro il termine di giorni DIECI, l'inizio e la cessazione di qualunque circostanza di forza maggiore da cui possa derivare ritardo nell'adempimento del contratto. Nessun avvenimento o fatto potrà essere addotto a giustificazione degli eventuali ritardi se non sia stato in tempo partecipato. Tale partecipazione non costituisce comunque un diritto per il fornitore all'accoglimento dell'eventuale domanda di proroga ai termini di consegna o di eventuale condono delle penalità applicate per il ritardo derivato dal suindicato avvenimento o fatto.

12. Per le inadempienze e i ritardi nella consegna verranno applicate le penalità previste nel D.P.R. 236/2012.

IL CAPO SERVIZIO AMMINISTRATIVO
C.C. (CM) Marco SILIPIGNI

Documento firmato digitalmente ai sensi del D.Lgs 82/2005 s.m.i. e norme collegate, il quale sostituisce il documento cartaceo e la firma autografa

STAZIONE ELICOTTERI M.M.
CATANIA
SERVIZIO AMMINISTRATIVO LOGISTICO

Argomento: Dichiarazione di buona provvista/ ai sensi dell'articolo 133 del *D.P.R. 15 Novembre 2012, n.236, "Regolamento recante disciplina delle attività del Ministero della Difesa in materia di lavori, servizi e forniture".*
PA 08/2026 CIG BCD950DF7E E.F. 2026

Riferimenti:
a. Documento di Stipula Me.Pa. T.D. n. 6527568 in data 18.08.2026 di Maristaeli Catania;
b. Allegato al Documento di Stipula prot. n. 197 del 02.09.2026 – CIG BCD950DF7I con la ditta Ikea Retail Italia S.p.a.;

Il sottoscritto G.M. (C.M.) Vincenzo LEOCI in qualità di Responsabile del Procedimento per la fase di progettazione, programmazione ed esecuzione

DICHIARA

che la fornitura del materiale di cui al Documento di Stipula in riferimento a) ha avuto termine in maniera REGOLARE a quanto stabilito nello stesso ordinativo.
Termine previsto per la consegna/esecuzione del servizio 02.10.2026
Data di avvenuta consegna/ultimazione del servizio 15.09.2026
Si dichiara che i predetti materiali [1]:

sono stati prontamente impiegati per ___//____;

- verranno assunti a carico di Inventario n. 21970T2G303 - Materiale di dotazione.

Il Responsabile del Procedimento per la fase di progettazione,
programmazione ed esecuzione
G.M. (C.M.) Vincenzo LEOCI

[1] contrassegnare le caselle di interesse e completare con i dati mancanti.

FATTURA ELETTRONICA

Versione FPA12

Dati relativi alla trasmissione

Identificativo del trasmittente: **IT07945211006**
Progressivo di invio: **1**
Formato Trasmissione: **FPA12**
Codice Amministrazione destinataria: **DE1XEA**
Destinatario PEC: **maristaeli.catania@postacert.difesa.it**

Dati del cedente / prestatore

Dati anagrafici

Identificativo fiscale ai fini IVA: **IT02992760963**
Denominazione: **Ikea Italia Retail Srl**
Regime fiscale: **RF01** (ordinario)

Dati della sede

Indirizzo: **Strada provinciale 208**
Numero civico: **3**
CAP: **20061**
Comune: **Carugate**
Nazione: **IT**

Dati di iscrizione nel registro delle imprese

Provincia Ufficio Registro Imprese: **MI**
Numero di iscrizione: **1562374**
Stato di liquidazione: **LN** (non in liquidazione)

Dati del cessionario / committente

Dati anagrafici

Codice Fiscale: **80014180873**
Denominazione: **STAZIONE ELICOTTERI MARINA MILITARE CATANIA**

Dati della sede

Indirizzo: **STRADALE PRIMOSOLE XIII STRADA - ZO**
CAP: **95121**
Comune: **CATANIA**
Nazione: **IT**

Dati del terzo intermediario soggetto emittente

Dati anagrafici

Identificativo fiscale ai fini IVA: **IT07945211006**
Denominazione: **InfoCert S.p.A.**

Soggetto emittente la fattura

Soggetto emittente: **TZ** (terzo)

Versione prodotta con regole in vigore dal www.fatturapa.gov.it

Versione FPA12

Dati generali del documento

Tipologia documento: **TD01** (fattura)
Valuta importi: **EUR**
Data documento: **2026-09-16** (16 Settembre 2026)
Numero documento: **RIMS_2026_0004102**

Importo totale documento: **3744.18**

Dati dell'ordine di acquisto

Identificativo ordine di acquisto: **TD6527568**
Data ordine di acquisto: **2026-09-02** (02 Settembre 2026)
Codice Identificativo Gara (CIG): **BCD950DF7E**

Dati relativi alle linee di dettaglio della fornitura

Nr. linea: 1

Codifica articolo

Tipo: **901-029-71**
Valore: **901-029-71**
Descrizione bene/servizio: **SAMLA cont 78x56x43 cm/130 l trasparente**
Quantità: **189.00000000**
Valore unitario: **12.29508000**
Valore totale: **2323.77000000**
IVA (%): **22.00**

Nr. linea: 2

Codifica articolo

Tipo: **304-550-89**
Valore: **304-550-89**
Descrizione bene/servizio: **SAMLA N cop cont 55/130 trasparente**
Quantità: **189.00000000**
Valore unitario: **3.94299000**
Valore totale: **745.23000000**
IVA (%): **22.00**

Dati di riepilogo per aliquota IVA e natura

Aliquota IVA (%): **22.00**
Totale imponibile/importo: **3069.00**
Totale imposta: **675.18**
Esigibilità IVA: **S** (scissione dei pagamenti)
Riferimento normativo: **art 17 ter dpr 633/72 - split payment**

Dati relativi al pagamento

Condizioni di pagamento: **TP02** (pagamento completo)

Dettaglio pagamento

Modalità: **MP05** (bonifico)
Importo: **3069.00**
Codice IBAN: **IT78P0200805364000005068781**
Codice BIC: **UNCRITMMORR**

Versione prodotta con foglio di stile Bdl www.fatturapa.gov.it

INAIL

INPS
Istituto Nazionale Previdenza Sociale

Durc On Line

Numero Protocollo	INAIL_55886143	Data richiesta	15/09/2026	Scadenza validità	13/01/2027

Denominazione/ragione sociale	IKEA ITALIA RETAIL SRL
Codice fiscale	11574560154
Sede legale	STRADA PROVINCIALE 208, 3 20061 CARUGATE (MI)

Con il presente Documento si dichiara che il soggetto sopra identificato RISULTA REGOLARE nei confronti di

I.N.P.S.

I.N.A.I.L.

Il Documento ha validità di 120 giorni dalla data della richiesta e si riferisce alla risultanza, alla stessa data, dell'interrogazione degli archivi dell'INPS, dell'INAIL e della CNCE per le imprese che svolgono attività dell'edilizia.